КАТАЛОГ ПРОДУКЦИИ | 2020

БЫТОВЫЕ КОНДИЦИОНЕРЫ

ЦЕНТРАЛЬНЫЙ ОФИС COOPER&HUNTER

МАЙАМИ, ФЛОРИДА

EIN ASSIGNED 47-3995007
3550 NW 113TH COURT
DORAL, FL 33178

О Компании

Торговая марка C&H (COOPER&HUNTER) принадлежит компании COOPER AND HUNTER INTERNATIONAL CORPORATION (USPTO/United States Patent & Trademark/ № 4494682)

Наследуя лучшие традиции компаний – лидеров, в области производства климатического оборудования в США, в 2003 году Компания Cooper&Hunter International Corporation начала производство широкого спектра климатического оборудования под собственной ТМ.

Две идеологии, два направления, два лидера объединились, чтобы создавать новый продукт. Изысканный дизайн, соответствующий модному тренду, эргономика и комфорт объединились с инновационными разработками, современной технологией и высоким качеством.

«COMFORT INNOVATIONS» – эти слова стали слоганом бренда COOPER&HUNTER.

COOPER&HUNTER – международный климатический бренд. География продаж охватывает большое количество стран на разных континентах и постоянно расширяется, что является доказательством заслуженной популярности торговой марки.

ПРОДАЖИ КЛИМАТИЧЕСКОГО ОБОРУДОВАНИЯ COOPER&HUNTER

Австрия, Албания, Армения, Азербайджан, Бангладеш, Бельгия, Беларусь, Босния и Герцеговина, Болгария, Венгрия, Великобритания, Гана, Гвинея, Греция, Грузия, Германия, Дания, Испания, Италия, Иордания, Канада, Кипр, Косово, Латвия, Ливан, Литва, Македония, Мальта, Молдова, Марокко, Нидерланды, Норвегия, ОАЭ, Палестина, Польша, Россия, Румыния, Сьерра–Леоне, Словакия, Словения, Сербия, Сальвадор, США, Турция, Украина, Финляндия, Хорватия, Черногория, Чехия, Швеция, Шри– Ланка, Эстония, ЮАР.

“COOPER AND HUNTER”: СТАРТОВАЛ ПРОЕКТ СОЦИАЛЬНОЙ ОТВЕТСТВЕННОСТИ “WE SAVE THE PLANET”.

Осенью 2019 года глобальный бренд климатической техники “Cooper&Hunter” объявил о начале реализации долгосрочного проекта “We save the Planet”(Мы спасаем планету). Он охватит все страны, где осуществляется продажа климатической техники “Cooper&Hunter” (более 45 стран), включая Украину.

По определению, корпоративная социальная ответственность — это добровольный вклад бизнеса в социальную, экономическую и экологическую сферу, связанный напрямую с основной деятельностью компании. Компанией принято решение о стратегической и системной поддержке экологических, спортивных и социально значимых акций.

“ СИМВОЛИКОЙ ПРОЕКТА СТАЛ ЛОГОТИП СО СЛОГАНОМ «WE SAVE THE PLANET».

В рамках реализации данного проекта, крупнейший производитель климатического оборудования “Cooper&Hunter”взял на себя ряд обязательств, и анонсировал проведение мероприятий, реализация которых, в долгосрочной перспективе,будет способствовать улучшению экологии, сохранению озонового слоя, восстановлению парков, скверов и прочих зеленых насаждений, уменьшению выбросов вредных веществ, оздоровлению населения.

РЕАЛИЗАЦИЯ ПРОЕКТА ПРЕДУСМАТРИВАЕТ СЛЕДУЮЩИЕ ОБЯЗАТЕЛЬСТВА:

1 “Cooper&Hunter” обязуется придерживаться, при производстве климатического оборудования, наивысших стандартов качества, обеспечивающих использование озонобезопасного фреона R32, потенциал глобального потепления которого снижен более чем на 65%, по сравнению с предыдущим поколением фреона – R410. Данное обязательство распространяется на все страны, в которых реализуется оборудование C&H, вне зависимости от сертификационных требований каждой из стран, а также на все линейки оборудования: от премиум, до эконом класса.

2 “Cooper&Hunter” обязуется использовать, при производстве климатического оборудования, технологии, обеспечивающие максимальную энергоэффективность. Экономить затраты электростанций, благодаря новым инверторным технологиям, энергоэффективность которых достигает значения A+++, и экономия составляет 40%. Это позволит минимизировать расход энергии и, таким образом, бороться с нерациональным использованием природных ресурсов на планете.

3 Проведение мероприятий по восстановлению зеленых насаждений, парков и скверов крупных промышленных городов. Понимая экологические проблемы крупных населенных пунктов, компания будет выделять средства и, взаимодействуя с местными организациями и волонтерами, защищающими природу, организовывать акции по восстановлению зеленых зон, высадке деревьев и реабилитации экосреды.

4 Информирование населения о технологиях, которые призваны оберегать нашу планету. Проведение рекламных кампаний, создание образовательных программ, информационных поводов, повышающих уровень осведомленности о социальных и экологических угрозах.

5 Ставшая традиционной, спонсорская поддержка различных видов спортивных мероприятий (районного, городского и национального уровня). Мероприятий, способствующих пропаганде здорового образа жизни, популяризации спорта среди молодежи, оздоровлению нации и улучшению качества жизни каждого человека.

Ассортимент продукции

Бытовые, коммерческие, промышленные системы кондиционирования всех типов, специальные кондиционеры (морские, для телекоммуникаций и другие);

- Бытовые мини–сплит системы;
- Бытовые и промышленные осушители воздуха;
- Бытовые увлажнители, очистители воздуха;
- Бытовые кулеры, пурифайеры, системы очистки воды;
- Бытовые электрические обогреватели;
- Бытовые и промышленные энергосберегающие тепловые насосы.

Является членом USHP (Unitary Small Heat Pump Equipment / includes Mix–Match Coils/) certification program AHRI (Air–Conditioning, Heating and Refrigeration Institute).

Имеет знак European Commission, подтверждающий соответствие требованиям здоровья, безопасности и экологии. Позволяет свободно распространить продукцию Cooper&Hunter, в рамках внутреннего рынка ЕС.

Сертификат ETL подтверждает соответствия продукции Cooper&Hunter стандартам безопасности и качества в США и Канаде.

RoHS — директива, ограничивающая содержание вредных веществ, была принята Европейским союзом в феврале 2003 года.

COOPER&HUNTER – техника, произведенная с соблюдением высоких стандартов и требований качества США, Канады и Европейского Союза.

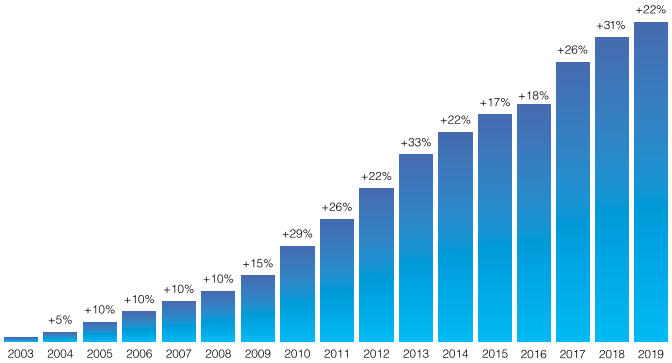

Общий рост продаж составил 243%

ТЕНДЕНЦИЯ РОСТА ПРОДАЖ (РОСТ % В ГОД)

Все серии продукции COOPER&HUNTER имеют уникальные характеристики, обширный функционал и превосходный внешний вид.

Оборудование COOPER&HUNTER – это сочетание инновационных инженерных разработок и креативных идей, создающие целую гамму разнообразной климатической продукции, обеспечивающей комфортный и экологичный климат для повседневной жизни каждого человека.

Приобретая продукцию COOPER&HUNTER, вы получаете доступ к инновационным инженерным достижениям в области климатической техники неизменно высокого качества, современного дизайна и стиля.

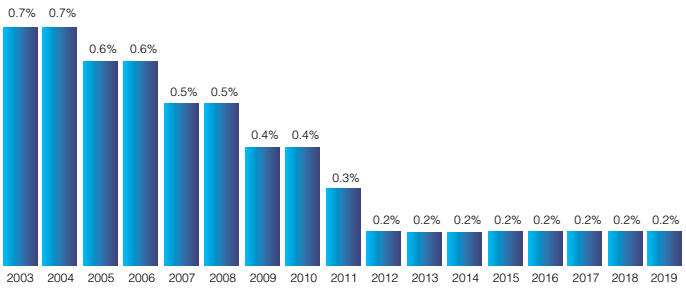

*По данным авторизованных сервисных центров, статистика отказов с 2012 года – менее 0,2%.

С 2003 года количество выпущенной продукции под брендом C&H (COOPER&HUNTER) уже измеряется миллионами единиц, техника COOPER&HUNTER приобрела большую популярность на разных континентах, а торговая марка C&H стала признаком качества и надежности климатического оборудования.

Контроль на всех этапах производства, ответственность персонала за конечный продукт и выверенная маркетинговая стратегия – составляющие успеха компании Cooper&Hunter, которой доверяют миллионы людей. Мы разработали уникальные программы «Стратегия совершенного продукта» и «Глобальный контроль качества». Их применение позволило добиться высочайших показателей качества оборудования.

ПРОИЗВОДСТВЕННАЯ БАЗА COOPER&HUNTER

Завод VINO–COOPER&HUNTER – это, прежде всего, команда опытных специалистов, а также современная инновационная техническая база предприятия, позволяющая производить оборудование самого высокого качества. Объединяя ресурсы нового высокотехнологичного завода с мощной инженерной группой COOPER&HUNTER, предприятие разрабатывает и производит высококлассные продукты.
VINO–COOPER&HUNTER – это возможность производства и поставок для наших дистрибьюторов эксклюзивного оборудования, произведенного с учетом особенностей различных климатических зон и условий эксплуатации. Завод расположен в Китае, городе Чжухай, площадь завода составляет 10 тысяч квадратных метров.

Сравнение инвертора с обычным кондиционером

КАК ИНВЕРТОР СОХРАНЯЕТ ЭНЕРГИЮ?

ТРИ СОСТАВЛЯЮЩИХ ЭФФЕКТИВНОСТИ

1 ВЕНТИЛЯЦИЯ

В кондиционерах применяются современные осевые вентиляторы модернизированной конструкции, обеспечивающие усиленный воздухообмен для улучшения эффективности работы теплообменников.

2 КОНТРОЛЬ

Встроенный микропроцессор оптимизирует работу компрессора для понижения уровня шума, при этом обеспечивает экономию электроэнергии до 50%, увеличивая ресурс эксплуатации оборудования до 12 лет.

3 Холод

Высокоэффективный, стабильно работающий компрессор. Теплообменник с улучшенной конструкцией трубок. Адаптивный электронный расширительный клапан с точной регуляцией потока хладагента.

ПРЕИМУЩЕСТВО ИНВЕРТОРНЫХ КОНДИЦИОНЕРОВ COOPER&HUNTER

Самоочистка внутреннего блока

После завершения работы вентилятор продувает и высушивает кондиционер изнутри, чтобы избежать излишней влаги, грибков и коррозии.

Самодиагностика

Помогает поддерживать кондиционер в идеальном состоянии и мгновенно обнаруживает проблемы. Код сбоя появляется на панели управления, что сигнализирует о проблеме.

Функция перезапуска

Это возможность восстановить все параметры работы, в случае внезапного отключения питания.

Интегрированное устройство

Специальная база и емкость для воды интегрированы во внутренний блок, помогают избежать утечки воды и снизить уровень шума.

Защита от скачков напряжения

Автоматически адаптируется к скачкам напряжения (150–265 В), обеспечивает стабильную работу и позволяет предотвратить сбой.

Огнеупорная коробка

Электрическая коробка, в металлическом корпусе, обеспечивает безопасность и защиту от огня. Предотвращает воспламенение, в случае короткого замыкания.

ИНТЕЛЛЕКТУАЛЬНЫЙ ИНВЕРТОР. ЭКОНОМИЯ ДО 40% ЭНЕРГИИ!

ОБОГРЕВ ПРИ -30 °C;
УЛУЧШЕНА СПОСОБНОСТЬ РАБОТАТЬ НА ОБОГРЕВ НА 40%

МОЩНОЕ ОХЛАЖДЕНИЕ ПРИ + 54 °C;
УЛУЧШЕНА СПОСОБНОСТЬ РАБОТАТЬ НА ОХЛАЖДЕНИЕ НА 25%

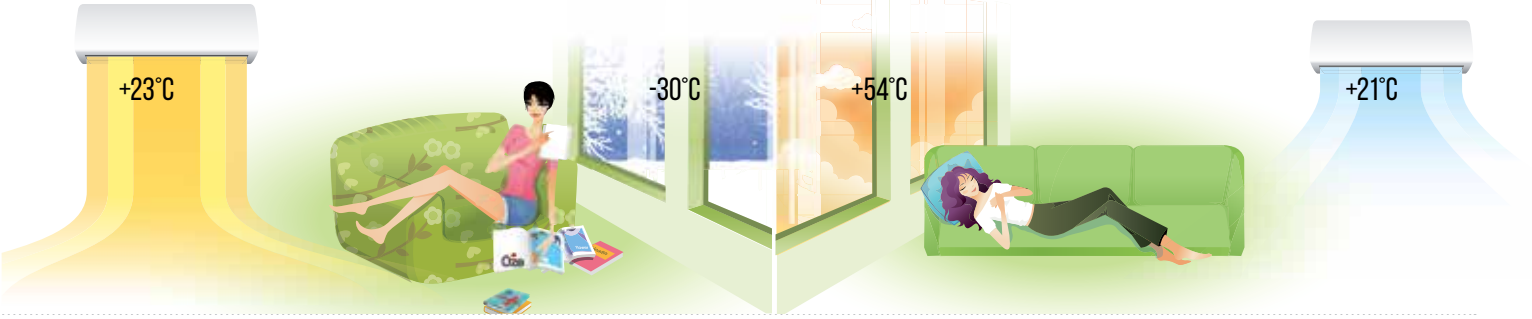

ФУНКЦИЯ I FEEL

Эта функция позволяет контролировать температуру воздуха с помощью сенсора в пульте дистанционного управления. Этот сенсор измеряет температуру в том месте, где находится пульт и передает информацию на внутренний блок.
Таким образом эта функция позволяет достигать необходимых параметров непосредственно в том месте, где находится пульт управления.

ИНТЕЛЛЕКТУАЛЬНАЯ РАЗМОРОЗКА

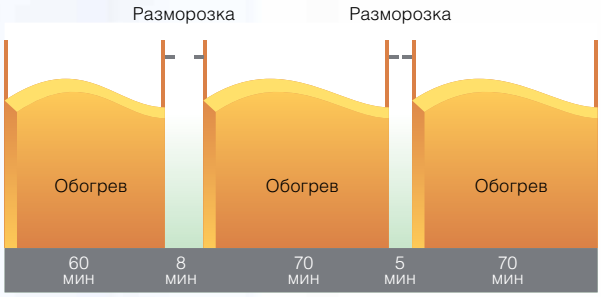

Интеллектуальная разморозка Cooper&Hunter

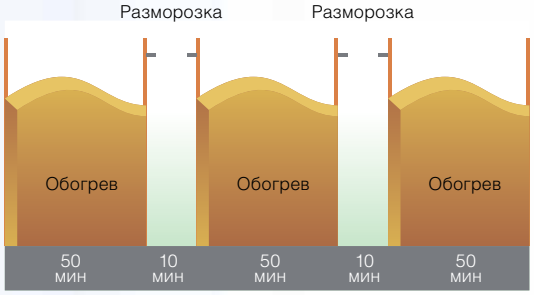

Обычная разморозка

ФУНКЦИИ ДЛЯ ВАШЕГО КОМФОРТА

Блокировка пульта управления
Функция ограничивает нежелательный доступ к настройкам кондиционера.

Теплый старт
Вентилятор внутреннего блока включается только после достижения заданной температуры.

Интеллектуальная разморозка
Эта функция реализует более совершенную систему разморозки внешнего блока. Программа разморозки активируется не через фиксированные промежутки времени, а только при необходимости.

Режим Турбо
Предназначен для быстрого достижения заданной температуры.

Ночной режим
Очень тихая работа и поддержание комфортной температуры ночью.

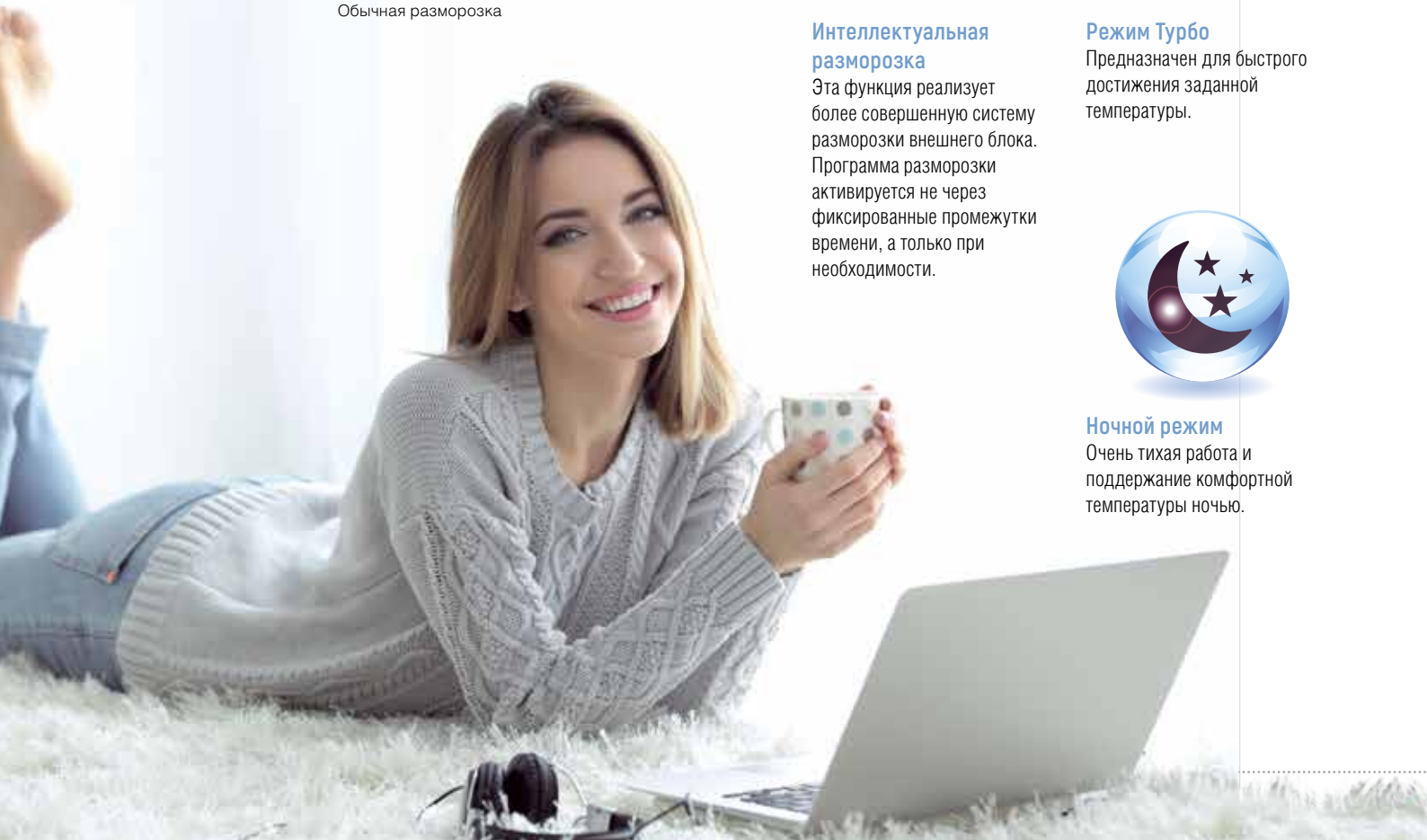

Комфортные инновации Cooper&Hunter

ТЕХНОЛОГИЯ I-ACTION

Инженеры компании Cooper&Hunter разработали уникальную технологию I–Action.

Принцип работы инверторных кондиционеров C&H, на основе данной технологии, выгодно отличается от сплит–систем с обычным типом компрессора. За счет переменной скорости вращения ротора электродвигателя, обеспечивается переменная производительность компрессора. Компрессор работает исключительно с производительностью, необходимой системе. Отсутствуют постоянные пуски и остановки, как следствие, высокие пусковые токи и, соответственно, высокое потребление энергии. Благодаря высокоточному контролю, инверторный кондиционер поддерживает комфортный микроклимат в помещении без резких колебаний, в широком диапазоне температур наружного воздуха.

Инверторные кондицинеры C&H – это высокотехнологичные системы, управляемые новейшим встроенным микро–процессором, на основе технологии I–Action.

Благодаря системе управления низкочастотным двигателем, предотвращается не только вибрация компрессора при работе на малых оборотах, но и при максимально низкой частоте вращения (1Гц) обеспечивается его стабильная работа и моментальное реагирование на изменение тепловой нагрузки в помещении. За счет этого, уровень энергосбережения возрастает, а также повышается надежность и удобство эксплуатации инверторных мини–сплит систем C&H. Благодаря технологии I–Action, работа кондиционера стабильна даже при скачках напряжения в сети, в диапазоне от 96 до 265В.

При достижении заданной температуры, компрессор не выключается, а работает стабильно с высокой эффективностью, даже на малых оборотах, потребляя при этом всего 40 Вт/ч.

Таким образом, Cooper&Hunter экономит электроэнергию до 50%, значительно увеличивая срок службы техники.

ПРЕИМУЩЕСТВА I-ACTION:

УЛЬТРАНИЗКАЯ ЧАСТОТА ВРАЩЕНИЯ КОМПРЕССОРА
Существенная экономия электроэнергии

REFRIGERANT R410A
Озонобезопасный
Эффективное охлаждение
REFRIGERANT R32
Низкий потенциал глобального потепления (GWP)
Нулевой потенциал истощения озонового слоя (ODP)

АВТОМАТИЧЕСКАЯ АДАПТАЦИЯ НАПРЯЖЕНИЯ (96-265В)
Позволяет избежать повреждений
Более стабильная работа

СОВРЕМЕННЫЙ ВЫСОКОСКОРОСТНОЙ МИКРОПРОЦЕССОР
Интеллектуальное управление всеми режимами эксплуатации оборудования

БЕСШУМНАЯ РАБОТА НЕВЕРОЯТНО НИЗКИЙ УРОВЕНЬ ШУМА – ДО 18 ДБ(А)
Максимальный комфорт

НАДЕЖНОСТЬ РАБОТЫ
Контроль качества на всех этапах производства
Превосходные характеристики и высокая производительность

ТОЧНЫЙ ТЕМПЕРАТУРНЫЙ КОНТРОЛЬ
Точность поддержания заданных параметров температуры воздуха до 0,5

ТУРБО-РЕЖИМ
Высокоскоростное достижение необходимой температуры
Быстрое охлаждение и быстрый обогрев помещения

НЕПРЕРЫВНАЯ РАБОТА
Работает в режимах от максимума до минимума не отключаясь
Экономит электроэнергию

CH 7-SKY Technology

УНИКАЛЬНАЯ ТЕХНОЛОГИЯ ТОТАЛЬНОЙ ОЧИСТКИ ВОЗДУХА

Шесть трехслойных фильтров разного типа в одном комплекте: Acaro–Clean, Argentum Ion, Catechin Absorb, Chitin Protect, Stop FormalDehyde, Super Vitamin C, а также электростатический антипылевой фильтр ECO FRESH. Главное преимущество CH 7–SKY Technology в том, что теперь не нужно выбирать отдельно тот или иной фильтр.Вы получаете единую систему защиты от всех известных видов бытовых загрязнений.

ARGENTUM ION – это фильтр с ионами серебра. Фильтр имеет покрытие, содержащее ионы серебра. Они известны своими антисептическими свойствами. Ионы серебра нейтрализуют различные микроорганизмы, убивают и значительно снижают активность бактерий, вирусов, грибков, разрушая их внутреннюю структуру, обеспечивая непрерывную и суперэффективную очистку. Фильтр очищает воздух и предотвращает рост микроорганизмов в помещении, на фильтрах кондиционеров – делает воздух чистым и здоровым.

ACARO-CLEAN фильтр эффективно удаляет из помещения пылевых клещей. Он обработан специальными веществами, которые обезвреживают клещей и препятствуют их размножению.

CATECHIN ABSORB блокирует активность вирусов и бактерий. В том числе, таких опасных как стафилококк, стрептококк, сальмонелла и прочие. Катехин – это природный антисептик, который содержится в листьях зеленого чая.

CHITIN PROTECT обладает противомикробным действием. Основная составляющая хитина – это хитозан, он является ловушкой для вирусов. Хитозан входит в состав наружного скелета раков и крабов и обладает высокой прочностью. Его молекулы способны образовывать высокоупорядоченные надмолекулярные структуры. Химики создали основу данного материала из хитозана – из его молекул они получили отличную «сетку» для ловли микробов и вирусов. А на эту хитозановую основу ученые нанесли слой из углеводов, к которому прилипают гемагглютеиновые «шипы» различных вирусов. Хитозан обладает антибактериальным действием, поэтому этот новый материал уничтожает не только вирусные инфекции, но и бактериальные.

STOP FORMALDEHYDE. Формальдегиды – это вредные газообразные соединения, которые могут вызвать рак. Данный фильтр успешно справляется с удалением летучих органических веществ, таких как формальдегиды, выделяемых предметами интерьера и мебелью. Также, паралельно, он дезодорирует молекулы, с которыми связаны запахи пота, сигаретного дыма и т.д.

SUPER VITAMIN C – изготовлен из эмиссионного вещества витамина С. С помощью данного фильтра, воздух насыщается витамином, и уже через час работы кондиционера, концентрация достигает уровня, необходимого для нормальной жизнедеятельности человека. Витамин С поступает в организм в молекулярном состоянии, что обеспечивает практически полное усвоение его организмом.

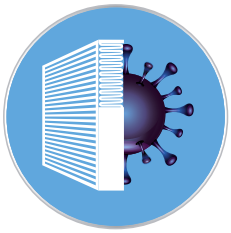

ECO FRESH – электростатический воздухоочистительный фильтр. При движении воздуха через соты этого фильтра на нитях образуются статический заряд и электромагнитное поле. Поляризация позволяет существенно повысить эффективность очистки, проходя через фильр воздух, избавляется от мелких частиц пыли.

CH SMART-iON Filter

CH SMART-ION FILTER – ионизаторы, или отрицательные генераторы ионов, работают путем создания статического заряда вокруг загрязняющих веществ в воздухе, которые парят в вашей комнате. После захвата статическим зарядом, эти частицы (пыль, аллергены, шерсть домашних животных и т.д.) просто прилипают к ближайшей поверхности, поэтому, за счет втягивания воздуха фильтром кондиционера, они остаются на нем. Ваш воздух становится свежим, потому что загрязняющие вещества в нем отсутствуют.

Двухступенчатый компрессор

Производство двухступенчатых роторных компрессоров создало прорыв в сфере кондиционирования воздуха. Благодаря данной инновационной технологии, мы получили высокую энергоэффективность, минимизировали энергопотери, увеличили срок службы компрессора. Например, в серии VIP–Invertor, холодопроизводительность увеличена до 50%, а теплопроизводительность до 30%. Диапазон рабочих температур расширен до внушительных пределов: кондиционер работает на холод при температуре наружного воздуха от –18 до +54 °С, на тепло – от –30 до +24 °С.

Конструкция двухступенчатого компрессора состоит из двух циллиндров сжатия хладагента, что отличает его от обычного роторного компрессора. В первом цилиндре, фреон проходит процедуру предварительного сжатия до 0,3–0,4 МПа, а во втором пары фреона сжимаются до максимальной величины давления. При снижении количества поступающих паров фреона из наружного блока, для поддержания стабильной температуры нагнетания его во внутренний блок, открывается специальный соленоидный вентиль, который подает «недостающие» пары фреона со средним давлением с интеркуллера. Использование такого механизма снижает потери расширения, за счет уменьшения количества хладагента на входе в испаритель. Также, уменьшается количество подаваемого хладагента в первую камеру сжатия компрессора. В итоге, уменьшается потеря давления в испарителе и мощность сжатия в компрессоре. Управление работой компрессора производится путем измерения разности температур между входом в сепаратор и всасывающим отверстием камеры сжатия второй ступени компрессора.

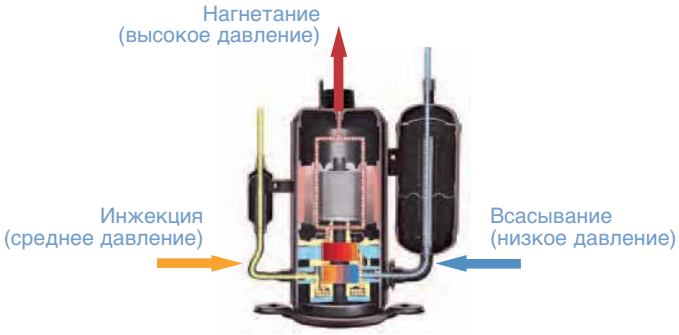

Двухступенчатый DC-инверторный компрессор

Одноступенчатый DC-инверторный компрессор

ТАКИМ ОБРАЗОМ, ДАННАЯ ТЕХНОЛОГИЯ ПОДДЕРЖИВАЕТ ПОСТОЯННЫЙ РАСХОД ХЛАДАГЕНТА ЧЕРЕЗ КОМПРЕССОР, ОБЕСПЕЧИВАЯ СТАБИЛЬНУЮ И НАДЕЖНУЮ РАБОТУ МЕХАНИЧЕСКИХ ЧАСТЕЙ КОМПРЕССОРА, ЧТО, В СВОЮ ОЧЕРЕДЬ, ЗНАЧИТЕЛЬНО ПРОДЛЕВАЕТ РЕСУРС ДАННОГО ОБОРУДОВАНИЯ.

ПРЕИМУЩЕСТВА

- расширен диапазон рабочих температур от –30 до +54 °С;
- увеличение производительности двухступенчатого компрессора, относительно одноступенчатого, на 20%;
- уменьшение количества оборотов коленвала, а, следовательно, и повышение износоустойчивости поршневых колен и цилиндров;
- уменьшение шума и вибрации, улучшенная защита отдельных конструктивных элементов компрессора.

Управление климатом

ПРЕМИУМ-ПУЛЬТЫ ДИСТАНЦИОННОГО УПРАВЛЕНИЯ

Все модели кондиционеров Cooper&Hunter оснащены премиум–пультами, с удобным интуитивным управлением, подсветкой и антибактериальным покрытием. Для удобства пользователя, все функции кондиционера отображаются на ярком светящемся дисплее, что особенно актуально для управления кондиционером в ночное время.

ON/OFF
Включение и выключение кондиционера.

Cool
Включение кондиционера в режим охлаждения, одним нажатием.

Fan
Изменение скорости вращения вентилятора.

Настройка работы горизонтальных жалюзи – автоматическое покачивание или фиксация в нужном положении.

Mode
Переключение режимов работы: Автоматический, Холод, Осушение, Вентиляция и Тепло.

T–ON
Таймер включения кондиционера.

Clock
Установка текущего времени.

Humidify/Health
Включение и отключение режима увлажнения или функции ионизации.

Light
Включение/отключение подсветки дисплея кондиционера.

+ Нажать для увеличения заданной температуры. Удерживать 2 сек., для быстрой установки.

– Нажать для уменьшения заданной температуры.Удерживать 2 сек., для быстрой установки.

Heat
Включение кондиционера в режим тепла, одним нажатием.

I Feel
Активация/отключение режима «I Feel» – контроль температуры в помещении по месту нахождения пульта ДУ.

Настройка работы вертикальных жалюзи – автоматическое покачивание или фиксация в нужном положении.

T–OFF
Таймер отключения кондиционера.

Air Включение и отключение притока свежего воздуха.

X-Fan Запуск/остановка функции самоочистки.

Wi-Fi Включение и отключение Wi–Fi–модуля кондиционера для управления с помощью смартфона.

Sleep Настройка ночного режима.

МАКСИМАЛЬНАЯ ЭНЕРГОЭФФЕКТИВНОСТЬ

Инновационные кондиционеры C&H обладают высокими показателями энергоэффективности: производительность в 5 раз больше потребляемой им мощности, для моделей производительностью 9 000 BTU/ч, и в 4,5 раза больше, для моделей мощностью 12 000 BTU/ч. Таких высоких показателей мы добились благодаря технологии I–Action. Она обеспечивает максимальную производительность при минимальных энергозатратах.

ФУНКЦИЯ “+8°C”

Кондиционер будет поддерживать температуру 8°C, не позволяя заморозить помещение и потребляя минимум электроэнергии. Теперь вы можете покидать ваш дом не переживая, что помещение замерзнет. При этом исключаются излишне неоправданные затраты на электроэнергию.

ФУНКЦИЯ “I FEEL”

Функция «I FEEL» обеспечивает комфортную температуру воздуха именно там, где находится человек, то есть на основе его самоощущений («I FEEL» в переводе означает "Я чувствую").

При использовании функции «I FEEL», температура, комфортная для человека, фиксируется на датчике внутреннего блока, после нажатия специальной кнопки на пульте управления.

«I FEEL» позволяет обеспечить максимально комфортные условия именно там, где вы находитесь.

Управляй кондиционером из любой точки мира

Wi-Fi Модуль

Роутер

24°

Кондиционер получает сигнал изменить температуру в помещении, пока хозяин в пути

Пока вы доедете, кондиционер охладит или прогреет ваш уютный дом

WI-FI CONTROL

iOS/Android Устройство

Выехал на дачу? Не забудь включить свой кондиционер!

Чтобы скачать приложение, сканируйте QR код:

App

для модели NORDIC EVO II Wi Fi

Android


WWW.CH-BUSINESS.COM

БИЗНЕС-ПОРТАЛ Cooper&Hunter

WWW.CH-BUSINESS.COM

Данный бизнес–портал предназначен для дилеров и бизнес–партнеров “Cooper&Hunter”

“Cooper&Hunter” – современный технологичный бренд, мы ценим своих партнеров и поддерживаем с ними постоянную коммуникацию. Здесь вы найдете информацию, необходимую для успешной продажи продукции ТМ C&H:

- рекламные материалы (каталоги, брошюры, макеты, образцы корпоративного стиля, видеоролики);
- технические инструкции (руководства пользователя, паспорта продукции, сертификаты);
- развернутую информацию для инженеров и инсталляторов по установке, техническому обслуживанию и устранению неисправностей (технические каталоги, видеоролики);
- на индивидуальной странице, дилер может увидеть личную коммерческую информацию, ознакомиться с перечнем техники, готовой к продаже и разместить предварительный заказ.

Перечень услуг нашего бизнес–портала постоянно увеличивается, мы всегда готовы выслушать и реализовать Ваши пожелания. Просьба обращаться письменно (portal@cooperandhunter.com)

SUPREME
СЕРИЯ

INVERTER

* GD

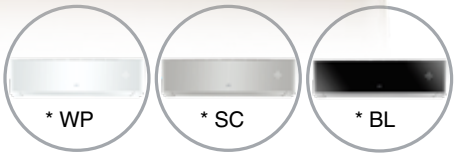

двухступенчатый компрессор

- Бытовой тепловой насос. Адаптирован для работы на тепло в северных странах;
- Иновационная технология "Two–stage Compressor" обеспечивает эффективную работу в температурном диапазоне от – 30°C до + 24°C на тепло и от – 18°C до + 54°C на холод;
- Wi–Fi модуль для возможности управления кондиционером через Смартфон/Планшет (ОС: Android, iOS);
- Защита вашего дома от замерзания: функция «+8°C». Кондиционер будет поддерживать температуру 8°C, не позволяя заморозить помещение и потребляя минимум электроэнергии.
- «CH SMART–ION Filter» – технология тотальной очистки воздуха нового поколения;
- Высший класс энергоэффективности, в соответствии с действующей директивой, от 1–01–2013, Европейского союза ErP (Energy related Products) № 626/2011/EU, для бытовых тепловых насосов и кондиционеров: SEER A+++ SCOP A+++;
- Направление воздушного потока влево–вправо с пульта ДУ;
- 7 скоростей вентилятора;
- Сверхнизкий уровень шума – всего 18 дБ, цельнолитой пластиковый корпус и новая технология безшовного теплообменника.

Модель			CH-S09FTXAM2S *	CH-S12FTXAM2S *	CH-S18FTXAM2S *	CH-S24FTXAM2S *
Производительность	Холод	кВт	2,70 (0,70-5,00)	3,53 (0,85-5,00)	5,30 (1,20-7,20)	7,03 (2,00-9,00)
	Тепло	кВт	3,50 (0,70-5,50)	4,20 (0,88-7,20)	5,57 (1,20-9,20)	7,03 (2,00-9,50)
Потребляемая мощность	Холод	кВт	0,55 (0,08-1,80)	0,84 (0,06-1,90)	1,32 (0,35-2,50)	1,85 (0,45-3,70)
	Тепло	кВт	0,75 (0,13-2,40)	0,95 (0,13-2,60)	1,32 (0,35-3,30)	1,75 (0,38-3,80)

ВНУТРЕННИЙ БЛОК

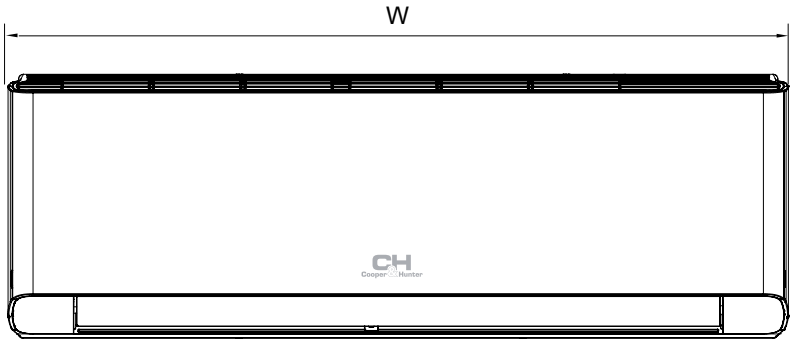

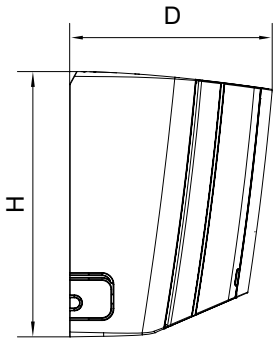

Модель	W (мм)	H (мм)	D (мм)
CH-S09FTXAM2S *	996	301	225
CH-S12FTXAM2S *	996	301	225
CH-S18FTXAM2S *	1101	327	249
CH-S24FTXAM2S *	1101	327	249

НАРУЖНЫЙ БЛОК

CH-S09FTXAM2S *

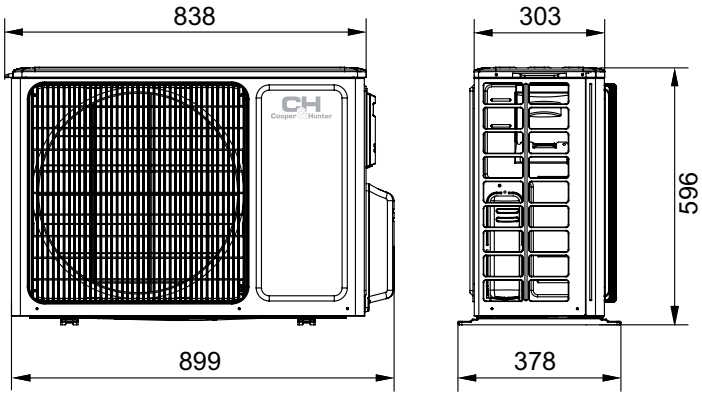

CH-S12FTXAM2S *

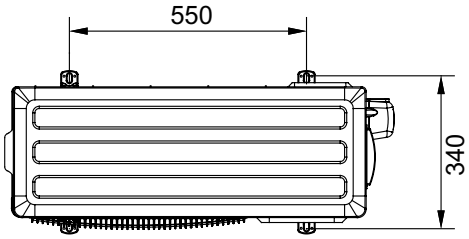

CH-S18FTXAM2S *

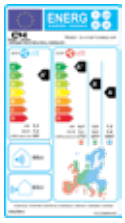

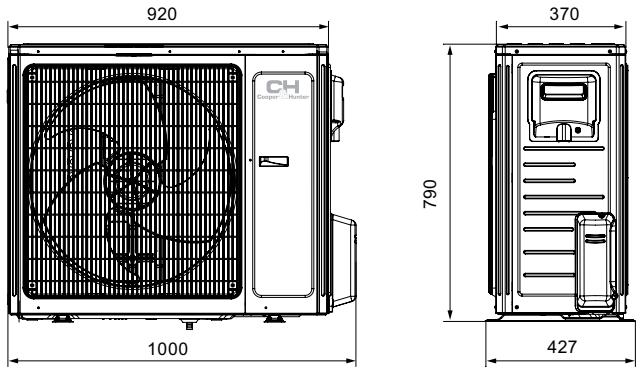

CH-S24FTXAM2S *

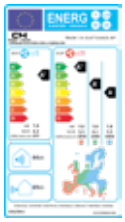

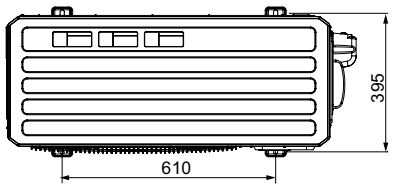

Модель			CH-S09FTXAM2S *	CH-S12FTXAM2S *	CH-S18FTXAM2S *	CH-S24FTXAM2S *
Производительность	Холод	кВт	2,70 (0,70-5,00)	3,53 (0,85-5,00)	5,30 (1,20-7,20)	7,03 (2,00-9,00)
	Тепло	кВт	3,50 (0,70-5,50)	4,20 (0,88-7,20)	5,57 (1,20-9,20)	7,03 (2,00-9,50)
Источник электропитания			~ 220-240В/50Гц			
Потребляемая мощность	Холод	кВт	0,55 (0,08-1,80)	0,84 (0,06-1,90)	1,32 (0,35-2,50)	1,85 (0,45-3,70)
	Тепло	кВт	0,75 (0,13-2,40)	0,95 (0,13-2,60)	1,32 (0,35-3,30)	1,75 (0,38-3,80)
Энергоэффективность	SEER (Холод)	кВт/кВт	8,5 (A+++)	8,5 (A+++)	7,5 (A++)	6,5 (A++)
	SCOP (Тепло)	кВт/кВт	5,7 (A+++)	5,7 (A+++)	5.1 (A+++)	5.3 (A+++)
Воздухопроизводительность		$м^3$/час	430/500/560/620/670/720/800	450/530/580/630/680/730/800	600/780/950/1150/1200	650/750/800/850/950/1100/1250
Уровень звукового давления	Внутренний блок	дБ (А)	18/22/26/30/34/38/43	20/24/28/32/36/41/46	30/33/36/39/42/45/48	32/35/38/41/44/47/50
	Наружный блок	дБ (А)	53	54	56	58
Тип хладагента			R-32			
Вес	Внутренний блок	кг	13	13.5	16.5	16.5
	Наружный блок	кг	44.5	45.5	62.5	65
Тип компрессора			ротационный			
Осушение		л/час	0,8	1,4	1,8	2,0
Температурный диапазон работы на холод		°C	-18 ... +54			
Температурный диапазон работы на тепло		°C	-30 ... +24			
Объем газовой зарядки		кг	1,0	1,0	1,5	2,0
Диаметр жидкостной магистрали		мм/дюйм	6,38/1/4"	6,38/1/4"	6,38/1/4"	6,38/1/4"
Диаметр газовой магистрали		мм/дюйм	9,53/3/8"	9,53/3/8"	15,88/5/8"	15,88/5/8"
Максимальный перепад высоты магистрали		м	10	10	20	30
Максимальная длина магистрали		м	15	20	40	50
Расстояние между болтами крепления наруж. блока		мм	550		610	

* SEER – сезонный коэффициент производительности системы в режиме работы на холод.
** SCOP – сезонный коэффициент производительности системы в режиме работы на тепло.

VIP INVERTER
СЕРИЯ

INVERTER

двухступенчатый компрессор

- Бытовой тепловой насос. Адаптирован для работы на тепло в северных странах;
- Иновационная технология "Two–stage Compressor" обеспечивает эффективную работу в температурном диапазоне от – 30°C до + 24°C на тепло и от – 18°C до + 54°C на холод;
- Wi–Fi модуль для возможности управления кондиционером через Смартфон/Планшет (ОС: Android, iOS);
- Стильный и компактный дизайн: использование алюминиевых панелей внутреннего блока (для моделей CH–S09FTXHV–B, CH–S12FTXHV–B), сверхтонкий внутренний блок (всего 170мм), телескопический механизм привода воздушной заслонки;
- «CH SMART–ION Filter» – технология тотальной очистки воздуха нового поколения;
- Воздушный поток распределяется по всей площади помещения. Это достигается за счет широкого угла выхода воздуха из внутреннего блока – 130° по горизонтали и от 0° до 180° по вертикали;
- Высший класс энергоэффективности, в соответствии с действующей директивой, от 1–01–2013, Европейского союза ErP (Energy related Products) № 626/2011/EU, для бытовых тепловых насосов и кондиционеров: SEER A+++ SCOP A+++;
- 7 скоростей вентилятора;
- Сверхнизкий уровень шума – всего 18 дБ.

Модель			CH-S09FTXHV-B	CH-S12FTXHV-B	CH-S18FTXHV-B
Производительность	Холод	кВт	2,60 (0,38-4,4)	3,50 (0,39-4,8)	5,30 (0,85-6,77)
	Тепло	кВт	3,00 (0,38-5,1)	3,70 (0,4-5,7)	5,30 (0,75-7,32)
Потребляемая мощность	Холод	кВт	0,52 (0,075-1,30)	0,76 (0,08-1,5)	1,40 (0,2-2,0)
	Тепло	кВт	0,55 (0,07-1,4)	0,75 (0,08-1,6)	1,35 (0,2-2,4)

ВНУТРЕННИЙ БЛОК

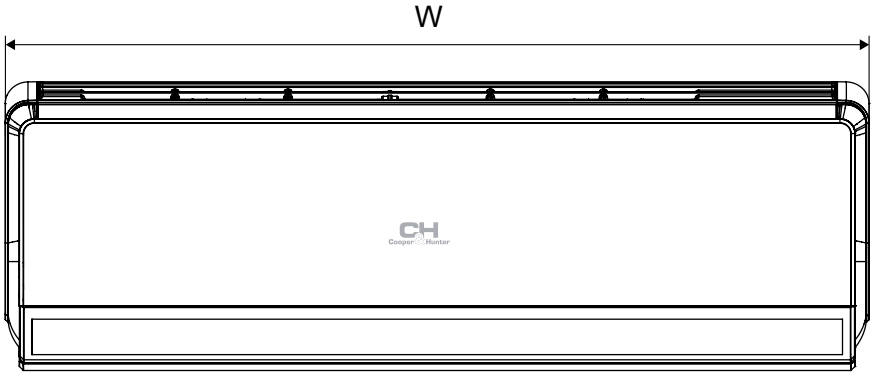

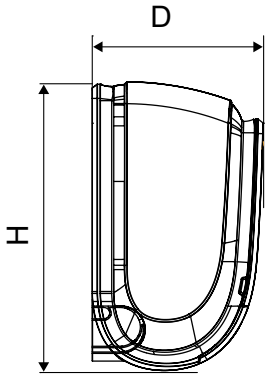

Модель	W (мм)	H (мм)	D (мм)
CH-S09FTXHV-B	860	305	170
CH-S12FTXHV-B	860	305	170
CH-S18FTXHV-B	960	320	205

CH-S09FTXHV-B
CH-S12FTXHV-B

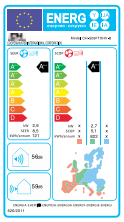

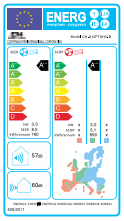

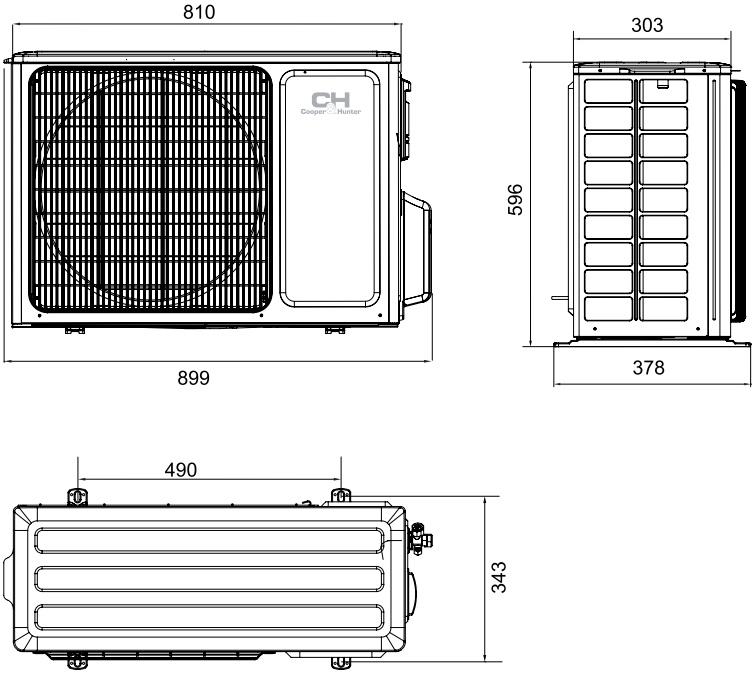

CH-S18FTXHV-B

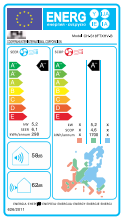

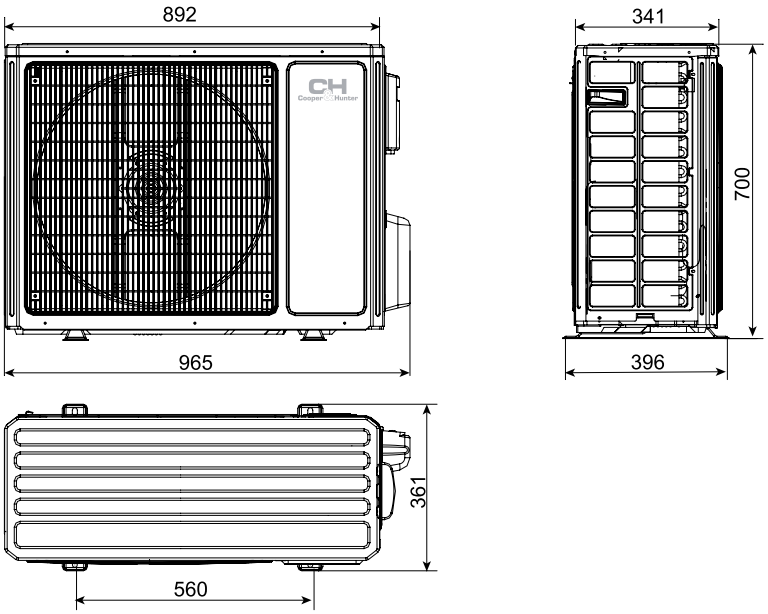

Модель			CH-S09FTXHV-B	CH-S12FTXHV-B	CH-S18FTXHV-B
Производительность	Холод	кВт	2.60 (0.38-4.4)	3.50 (0.39-4.8)	5.30 (0.85-6.77)
	Тепло		3.00 (0.38-5.1)	3.70 (0.4-5.7)	5.30 (0.75-7.32)
Источник электропитания			~220-240В/50Гц/1ф		
Потребляемая мощность	Холод	кВт	0.52 (0.075-1.30)	0.76 (0.08-1.5)	1.40 (0.2-2.0)
	Тепло		0.55 (0.07-1.4)	0.75 (0.08-1.6)	1.35 (0.2-2.4)
Энергоэффективность	EER (Холод)/COP (Тепло)	кВт/кВт	5.0/5.45	4.6/4.93	3.8/3.93
SEER*/SCOP** (класс энергоэффективности)			8.5 (A+++)/5.1 (A+++)	8.5 (A+++)/5.1 (A+++)	6.1 (A++)/4.6 (A++)
Воздухопроизводительность		$м^3$/час	290/300/350/400/470/530/650	290/320/370/420/490/550/720	340/400/500/600/650/750/850
Уровень звукового давления	Внутренний блок (min/ave/max)/ Наружный блок	дБ (А)	18/21/24/28/32/34/37 45	20/24/28/32/34/38/40 50	22/27/32/36/40/42/46 56
Тип хладагента		**oz**		**R410A**	
Вес	Внутренний блок/Наружный блок	кг	11.5/44.5	11.5/44.5	14/51
Тип компрессора			rotor		
Осушение		л/час	0.80	1.40	1.80
Температурный диапазон работы на холод		°C	-18/+54		
Температурный диапазон работы на тепло		°C	-30/+24		
Объем газовой зарядки		кг	1.3	1.3	1.65
Диаметр жидкостной магистрали		мм/дюйм	6.38/1/4"	6.38/1/4"	6.38/1/4"
Диаметр газовой магистрали		мм/дюйм	12.7/1/2"	12.7/1/2"	12.7/1/2"
Максимальный перепад высоты магистрали		м	10	10	10
Максимальная длина магистрали		м	15	20	25
Расстояние между болтами крепления наруж. блока		мм	490	490	560

* SEER – сезонный коэффициент производительности системы в режиме работы на холод.
** SCOP – сезонный коэффициент производительности системы в режиме работы на тепло.

ICY III
СЕРИЯ

INVERTER

двухступенчатый компрессор

- Бытовой тепловой насос. Адаптирован для работы на тепло в северных странах;
- Иновационная технология "Two–stage Compressor" обеспечивает эффективную работу в температурном диапазоне от – 30°C до + 24°C на тепло и от – 18°C до + 54°C на холод;
- Wi–Fi модуль для возможности управления кондиционером через Смартфон/Планшет (ОС: Android, iOS);
- Защита вашего дома от замерзания: функция «+8°C». Кондиционер будет поддерживать температуру 8°C, не позволяя заморозить помещение и потребляя минимум электроэнергии.
- «CH SMART–ION Filter» – технология тотальной очистки воздуха нового поколения;
- Высший класс энергоэффективности, в соответствии с действующей директивой, от 1–01–2013, Европейского союза ErP (Energy related Products) № 626/2011/EU, для бытовых тепловых насосов и кондиционеров: SEER A+++ SCOP A+++;
- Направление воздушного потока влево–вправо с пульта ДУ;
- 7 скоростей вентилятора;
- Сверхнизкий уровень шума – всего 20 дБ.

Модель			CH-S09FTXTB2S-NG	CH-S12FTXTB2S-NG	CH-S18FTXTB2S-NG	CH-S24FTXTB2S-NG
Производительность	кВт	Холод	2.70 (0.76-4.81)	3.53 (0.74-4.73)	5.30 (1.00-6.30)	7.03 (2.00-8.60)
	кВт	Тепло	3.50 (0.82-5.50)	4.20 (0.83-6.33)	6.20 (1.00-7.14)	7.03 (1.90-9.00)
Потребляемая мощность	кВт	Холод	0.55 (0.12-1.80)	0.84 (0.22-1.90)	1.18 (0.40-2.70)	1.85 (0.40-3.70)
	кВт	Тепло	0.75 (0.12-2.40)	0.95 (0.39-2.60)	1.45 (0.40-3.20)	1.75 (0.45-3.80)

ВНУТРЕННИЙ БЛОК

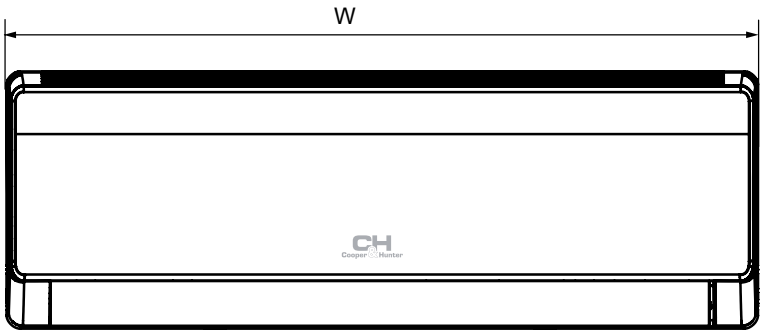

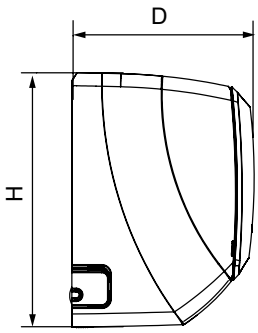

Модель	W (мм)	H (мм)	D (мм)
CH-S09FTXTB2S-NG	996	301	225
CH-S12FTXTB2S-NG	996	301	225
CH-S18FTXTB2S-NG	1101	327	249
CH-S24FTXTB2S-NG	1101	327	249

CH-S09FTXTB2S-NG
CH-S12FTXTB2S-NG

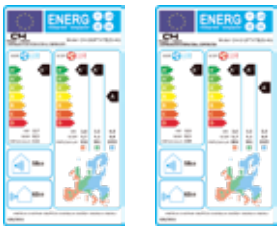

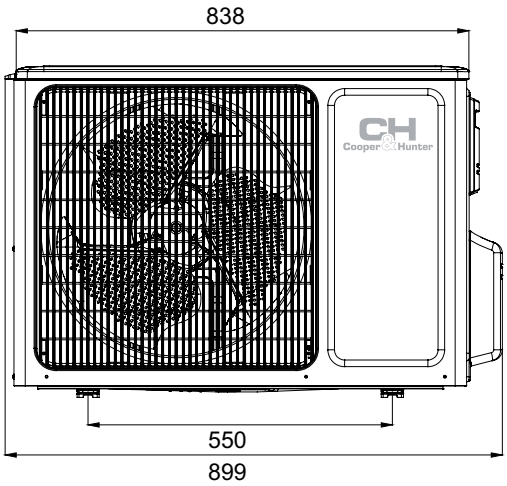

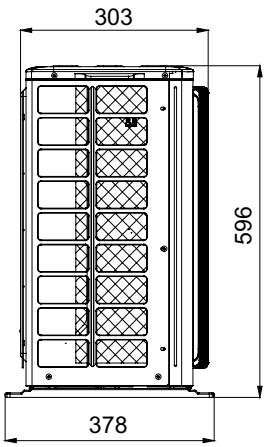

CH-S18FTXTB2S-NG
CH-S24FTXTB2S-NG

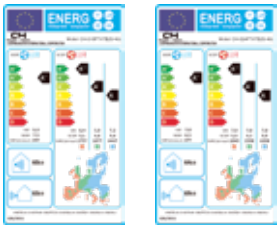

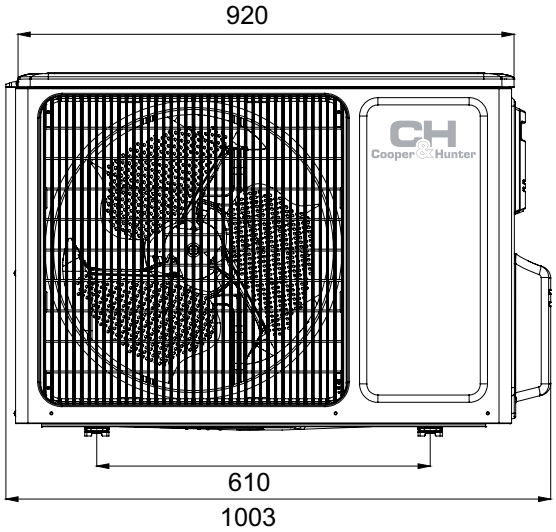

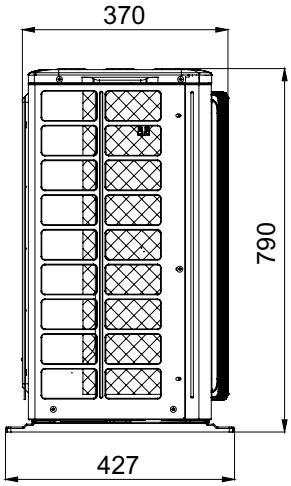

Модель			CH-S09FTXTB2S-NG	CH-S12FTXTB2S-NG	CH-S18FTXTB2S-NG	CH-S24FTXTB2S-NG
Производительность	Холод	кВт	2.70 (0.76-4.81)	3.53 (0.74-4.73)	5.30 (1.00-6.30)	7.03 (2.00-8.60)
	Тепло	кВт	3.50 (0.82-5.50)	4.20 (0.83-6.33)	6.20 (1.00-7.14)	7.03 (1.90-9.00)
Источник электропитания			~220-240 В/50 Гц/1 Ф			
Потребляемая мощность	Холод	кВт	0.55 (0.12-1.80)	0.84 (0.22-1.90)	1.18 (0.40-2.70)	1.85 (0.40-3.70)
	Тепло	кВт	0.75 (0.12-2.40)	0.95 (0.39-2.60)	1.45 (0.40-3.20)	1.75 (0.45-3.80)
SEER*/SCOP** (Энергоэффективность)			8.5 (A+++)/5.7 (A+++)	8.5 (A+++)/5.7 (A+++)	7.5 (A++)/5.1 (A+++)	6.5 (A++)/5.3 (A+++)
Воздухопроизводительность		$м^3$/час	450/500/560/620/570/720/ 800	430/530/580/630/680/730/800	500/600/780/850/950/1050/1150/1200	550/750/800/850/900/950/1050/1200
Уровень звукового давления	Внутренний блок	дБ (А)	20/24/28/32/34/36/43	20/24/28/32/34/36/43	26/33/35/37/40/43/44	27/35/37/39/41/43/46
	Наружный блок	дБ (А)	53	54	56	58
Тип хладагента			R32			
Вес	Внутренний блок/ Наружный блок	кг	13/44.5	13.5/45.5	16.5/61	16.5/65
Тип компрессора			ротационный			
Осушение		л/час	0.8	1.4	1.8	2.0
Температурный диапазон работы на холод		°C	-18/+52			
Температурный диапазон работы на тепло		°C	-30/+24			
Объем газовой зарядки		кг	1.00	1.00	1.50	2.00
Диаметр жидкостной магистрали		мм/ дюйм	6.38/1/4"	6.38/1/4"	6.38/1/4"	6.38/1/4"
Диаметр газовой магистрали		мм/ дюйм	9.53/3/8"	9.53/3/8"	15.88/5/8"	15.88/5/8"
Максимальный перепад высоты магистрали		м	10	10	20	30
Максимальная длина магистрали		м	15	20	50	50

* SEER – сезонный коэффициент производительности системы в режиме работы на холод.
** SCOP – сезонный коэффициент производительности системы в режиме работы на тепло.

NORDIC PREMIUM

СЕРИЯ

INVERTER

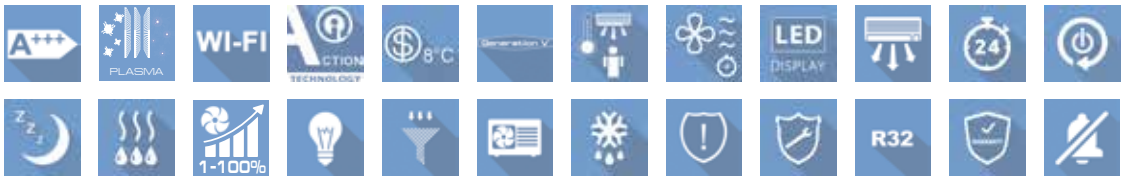

- Бытовой тепловой насос. Адаптирован для работы на тепло в северных странах;
- Оригинальный компрессор TM MITSUBISHI ELECTRIC;
- Step–less Fan Control – уникальная технология плавной регулировки скорости вентилятора внутреннего блока в широком диапазоне от 1 до 100%;
- Температурный диапазон эффективной работы от –28°C до +24°C на тепло, от +18°C до +52°C на холод;
- Дополнительная планка для направления воздушного потока параллельно потолку и исключения обдува пользователя;
- Wi–Fi модуль для возможности управления кондиционером через Смартфон/Планшет (ОС: Android, iOS);
- Плазменный очиститель воздуха премиального типа – уникальная система, которая очищает от бактерий, вирусов, неприятных запахов и аллергенов;
- Отображение наружной температуры на пульте ДУ;
- Высший класс энергоэффективности, в соответствии с действующей директивой, от 1–01–2013, Европейского союза ErP (Energy related Products) № 626/2011/EU, для бытовых тепловых насосов и кондиционеров: SEER A+++ SCOP A+++;
- Премиальная энергосберегающая комплектация «GENERATION V» (повышенный контроль качества сборки и материалов);
- DC инверторный мотор внутреннего блока нового поколения;
- Сверхнизкий уровень шума вн. блока – всего 18 Дб, направление воздушного потока влево–вправо с пульта ДУ.

Модель			CH-S09FTXN *	CH-S12FTXN *	CH-S18FTXN *	CH-S24FTXN *
Производительность	Холод	кВт	2.64 (0.78-3.30)	3.52 (0.90-3.90)	5.30 (1.00-6.70)	6.60 (1.40-7.00)
	Тепло	кВт	3.00 (0.73- 3.40)	3.90 (0.80-4.20)	5.60 (1.10-6.80)	6.80 (1.50-7.90)
Потребляемая мощность	Холод	кВт	0.56 (0.06-1.45)	0.77 (0.06-1.56)	1.19 (0.10-2.46)	1.50 (0.10-2.80)
	Тепло	кВт	0.59 (0.14-1.55)	0.80 (0.14-1.65)	1.19 (0.20-2.30)	1.45 (0.21-2.50)

ВНУТРЕННИЙ БЛОК

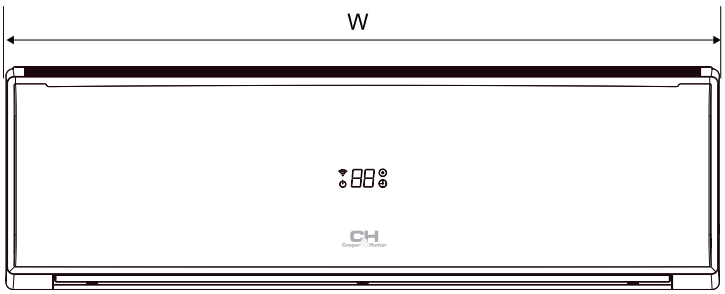

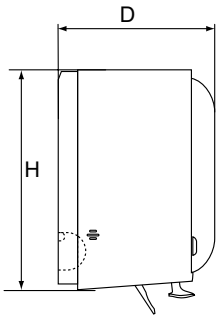

Модель	W (мм)	H (мм)	D (мм)
CH-S09FTXN *	880	298	218
CH-S12FTXN *	880	298	218
CH-S18FTXN *	992	309	235
CH-S24FTXN *	992	309	235

CH-S09FTXN *
CH-S12FTXN *

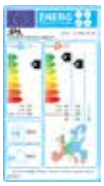

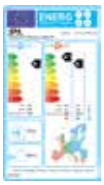

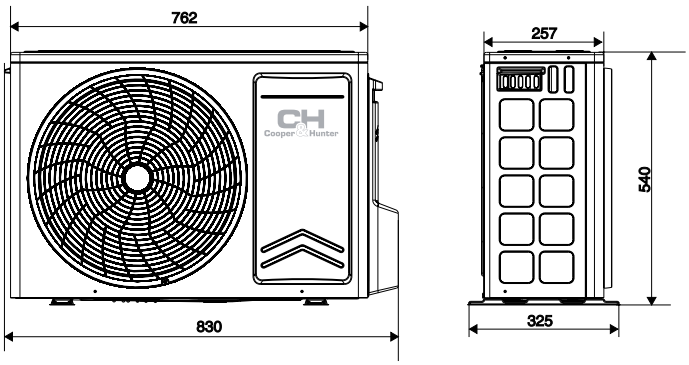

CH-S18FTXN *

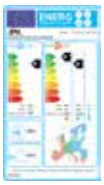

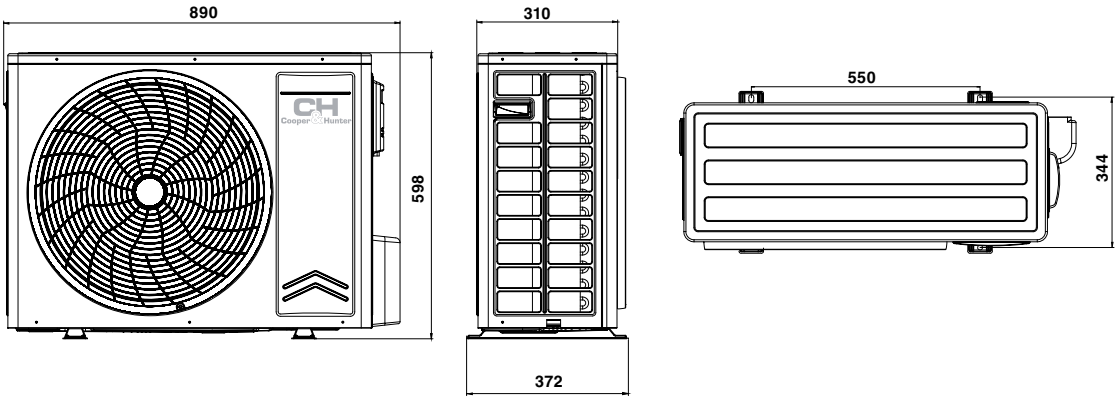

CH-S24FTXN *

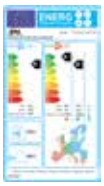

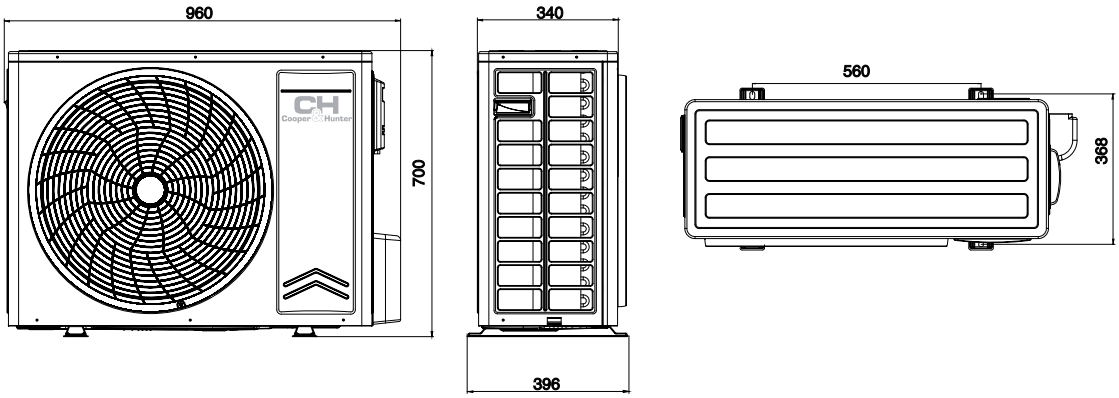

Модель			CH-S09FTXN *	CH-S12FTXN *	CH-S18FTXN *	CH-S24FTXN *
Производительность	Холод	кВт	2.64 (0.78-3.30)	3.52 (0.90-3.90)	5.30 (1.00-6.70)	6.60 (1.40-7.00)
	Тепло	кВт	3.00 (0.73- 3.40)	3.90 (0.80-4.20)	5.60 (1.10-6.80)	6.80 (1.50-7.90)
Источник электропитания			~220-240 В/50 Гц/1 Ф			
Потребляемая мощность	Холод	кВт	0.56 (0.06-1.45)	0.77 (0.06-1.56)	1.19 (0.10-2.46)	1.50 (0.10-2.80)
	Тепло	кВт	0.59 (0.14-1.55)	0.80 (0.14-1.65)	1.19 (0.20-2.30)	1.45 (0.21-2.50)
SEER*/SCOP** (Энергоэффективность)			8.1(A++)/5.1(A+++)	8.0(A++)/5.1(A+++)	7.2(A++)/5.1(A+++)	6.8(A++)/5.1(A+++)
Воздухопроизводительность		$м^3$/час	670/580/470/360	670/580/470/360	900/810/670/510	900/810/670/510
Уровень звукового давления	Внутренний блок (мин/сред/мак)/ Наружный блок	дБ (А)	18/21/26/38 52	19/22/28/39 53	25/27/30/41 55	27/30/37/44 59
Тип хладагента			**R32**			
Вес	Внутренний блок	кг	10	10	14	14
	Наружный блок	кг	25,5	28	35	41
Тип компрессора			ротационный			
Осушение		л/час	0.80	1.40	1.80	2.40
Температурный диапазон работы на холод		°C	+18/+52			
Температурный диапазон работы на тепло		°C	-28/+24			
Объем газовой зарядки		кг	0,55	0,78	0,96	1,15
Диаметр жидкостной магистрали		мм/дюйм	6,38/1/4''	6,38/1/4''	6,38/1/4''	6,38/1/4''
Диаметр газовой магистрали		мм/дюйм	9,53/3/8''	9,53/3/8''	12,7/1/2''	15,88/5/8''
Максимальный перепад высоты магистрали		м	10	10	10	10
Максимальная длина магистрали		м	20	20	25	25
Расстояние между болтами крепления наруж. блока		мм	540		550	560

* SEER – сезонный коэффициент производительности системы в режиме работы на холод.
** SCOP – сезонный коэффициент производительности системы в режиме работы на тепло.

ARCTIC INVERTER NG

СЕРИЯ

INVERTER

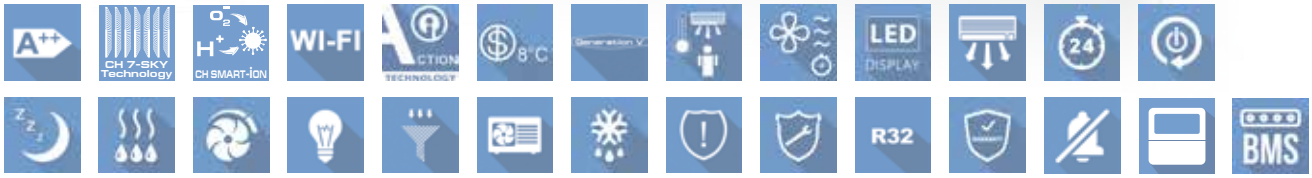

- Бытовой тепловой насос. Адаптирован для работы на тепло в северных странах;
- Температурный диапазон эффективной работы от – 25°С до +24°С на тепло, от – 15°С до + 48°С на холод;
- Специальный алгоритм, обеспечивающий стабильную и эффективную работу при отрицательных температурах на улице, интеллектуальное размораживание, подогрев компрессора и поддона, регулятор скорости вентилятора наружного блока;
- Технология «I-Action» – плавная и стабильная работа компрессора на сверхнизких частотах (1Гц);
- Направление воздушного потока влево–вправо пульта ДУ;
- «CH 7-SKY Technology» – комплексная система фильтрации на основе семи фильтров широкого спектра действия;
- Wi–Fi модуль для возможности управления кондиционером через Смартфон/Планшет (ОС: Android, iOS);
- Защита вашего дома от замерзания: функция «+8°С». Кондиционер будет поддерживать температуру 8°С, не позволяя заморозить помещение и потребляя минимум электроэнергии;
- Высший класс энергоэффективности А+++;
- 7 скоростей вентилятора;
- Премиальная энергосберегающая комплектация «GENERATION V» (повышенный контроль качества сборки и материалов).

Модель			CH-S09FTXLA-NG	CH-S12FTXLA-NG	CH-S18FTXLA-NG	CH-S24FTXLA-NG
Производительность	Холод	кВт	2,70 (0,45-3,50)	3,50 (0,70-4,00)	5,20 (1,26-6,60)	7,00 (2,00-8,32)
	Тепло	кВт	2,80 (0,45- 4,20)	3,67 (0,80-4,50)	5,30 (1,12-6,80)	7,40 (2,00-9,20)
Потребляемая мощность	Холод	кВт	0,61 (0,09-1,40)	0,80 (0,09-1,45)	1,18 (0,38-2,45)	1,62 (0,40-3,10)
	Тепло	кВт	0,61 (0,16-1,50)	0,79 (0,18-1,50)	1,14 (0,35-2,60)	1,63 (0,45-3,75)

ВНУТРЕННИЙ БЛОК

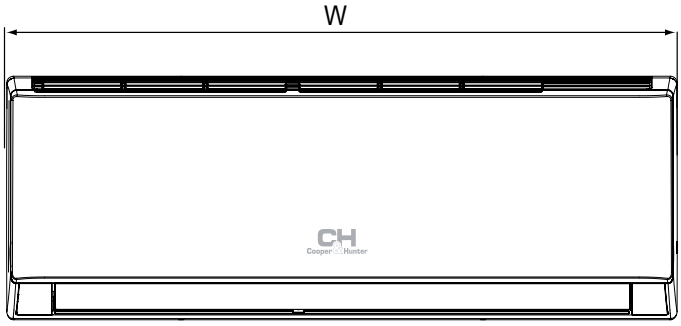

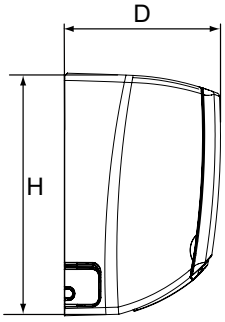

Модель	W (мм)	H (мм)	D (мм)
CH-S09FTXLA-NG	790	275	200
CH-S12FTXLA-NG	845	289	209
CH-S18FTXLA-NG	970	300	224
CH-S24FTXLA-NG	1078	325	246

CH-S09FTXLA-NG

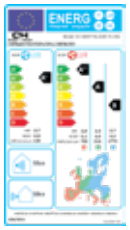

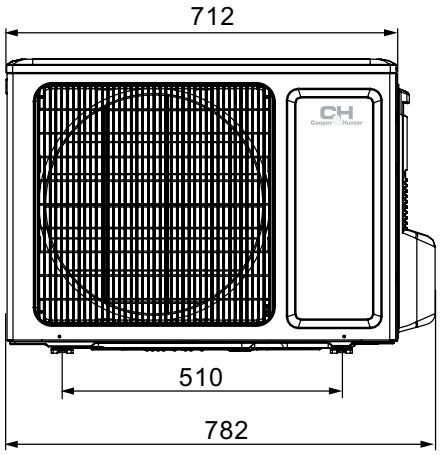

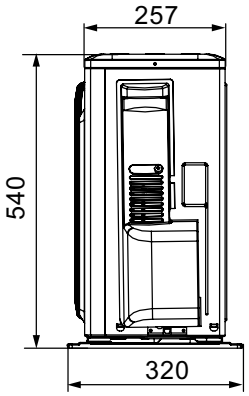

CH-S12FTXLA-NG

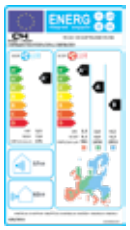

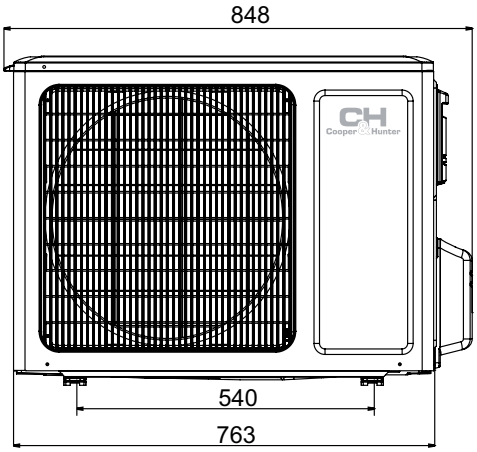

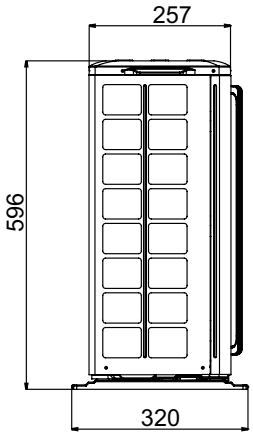

CH-S18FTXLA-NG
CH-S24FTXLA-NG

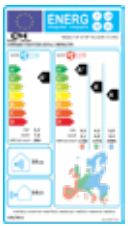

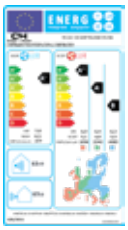

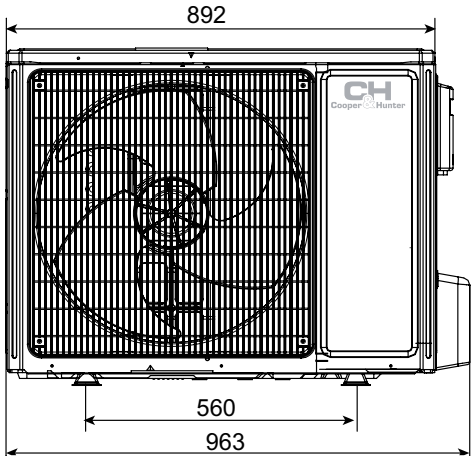

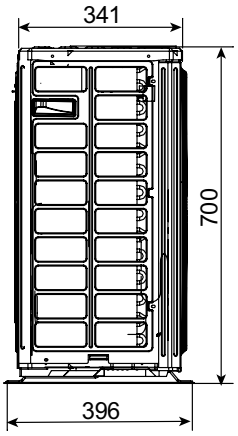

Модель			CH-S09FTXLA-NG	CH-S12FTXLA-NG	CH-S18FTXLA-NG	CH-S24FTXLA-NG
Производительность	Холод	кВт	2,70 (0,45-3,50)	3,50 (0,70-4,00)	5,20 (1,26-6,60)	7,00 (2,00-8,32)
	Тепло	кВт	2,80 (0,45- 4,20)	3,67 (0,80-4,50)	5,30 (1,12-6,80)	7,40 (2,00-9,20)
Источник электропитания			~220-240 В/50 Гц			
Потребляемая мощность	Холод	кВт	0,61 (0,09-1,40)	0,80 (0,09-1,45)	1,18 (0,38-2,45)	1,62 (0,40-3,10)
	Тепло	кВт	0,61 (0,16-1,50)	0,79 (0,18-1,50)	1,14 (0,35-2,60)	1,63 (0,45-3,75)
Энергоэффективность	SEER (Холод)	кВт/кВт	6.8 (A++)	7.0 (A++)	7.0 (A++)	6.5 (A++)
	SCOP (Тепло)	кВт/кВт	5.1 (A+++)	5.1 (A+++)	5.1 (A+++)	5.1 (A+++)
Воздухопроизводительность		$м^3$/час	290/330/380/430/460/490/560	390/420/450/490/560/620/680	470/520/570/610/720/800	800/850/900/950/1050/1150/1250
Уровень звукового давления	Внутренний блок	дБ (А)	22/24/26/28/32/35/37	22/24/26/29/32/35/38	27/31/34/35/38/41/45	29/34/36/37/39/42/45
	Наружный блок	дБ (А)	50	52	57	57
Тип хладагента			R32			
Вес	Внутренний блок	кг	9	10.5	13.5	16.5
	Наружный блок	кг	27.5	31	45	53.5
Тип компрессора			Ротационный			
Осушение		л/час	0,80	1,40	1.8	2.4
Температурный диапазон работы на холод		°C	-15 ... +48			
Температурный диапазон работы на тепло		°C	-25 ... +24			
Объем газовой зарядки		кг	0.55	0.70	1.00	1.70
Диаметр жидкостной магистрали		мм/дюйм	6.38/1/4"	6.38/1/4"	6.38/1/4"	6.38/1/4"
Диаметр газовой магистрали		мм/дюйм	9.53/3/8"	9.53/3/8"	12.7/1/2"	15.88/5/8"
Максимальный перепад высоты магистрали		м	10	10	10	10
Максимальная длина магистрали		м	15	20	25	20
Расстояние между болтами крепления наруж. блока		мм	510	540	560	560

* SEER – сезонный коэффициент производительности системы в режиме работы на холод.
** SCOP – сезонный коэффициент производительности системы в режиме работы на тепло.

NORDIC EVO NG
СЕРИЯ

INVERTER

- Бытовой тепловой насос. Адаптирован для работы на тепло в северных странах;
- Оригинальный копрессор TM PANASONIC;
- Работа от –25°C до +24°C на тепло, от +18°C до +48°C на холод;
- Step–less Fan Control – уникальная технология плавной регулировки скорости вентилятора внутреннего блока в широком диапазоне от 1 до 100%;
- Специальный алгоритм, обеспечивающий стабильную и эффективную работу при отрицательных температурах на улице, интеллектуальное размораживание, подогрев компрессора и поддона, регулятор скорости вентилятора наружного блока;
- Wi–Fi модуль для возможности управления кондиционером через Смартфон/Планшет (ОС: Android, iOS);
- Защита вашего дома от замерзания: функция «+8°C». Кондиционер будет поддерживать температуру 8°C, не позволяя заморозить помещение и потребляя минимум электроэнергии;
- Технология «I–Action» – плавная и стабильная работа компрессора на сверхнизких частотах (1Гц).

Модель			CH-S09FTXN-NG	CH-S12FTXN-NG	CH-S18FTXN-NG	CH-S24FTXN-NG
Производительность	Холод	кВт	2.60 (0.48-2.90)	3.40 (0.60-3.90)	5.27 (1.00-6.70)	6.45 (1.40-7.00)
	Тепло	кВт	2.80 (0.73- 3.30)	3.60 (0.80-4.20)	5.50 (1.10-6.80)	6.60 (1.50-7.90)
Потребляемая мощность	Холод	кВт	0.57 (0.13-1.43)	0.77 (0.09-1.56)	1.19 (0.32-2.46)	1.47 (0.38-2.80)
	Тепло	кВт	0.62 (0.17-1.55)	0.80 (0.14-1.65)	1.19 (0.35-2.30)	1.42 (0.40-2.50)

ВНУТРЕННИЙ БЛОК

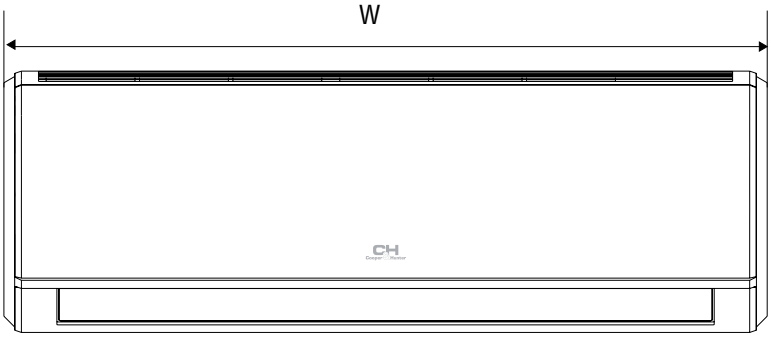

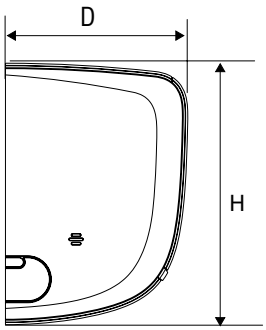

Модель	W (мм)	H (мм)	D (мм)
CH-S09FTXN-NG	792	279	195
CH-S12FTXN-NG	792	279	195
CH-S18FTXN-NG	972	302	224
CH-S24FTXN-NG	1081	327	248

НАРУЖНЫЙ БЛОК

CH-S09FTXN-NG
CH-S12FTXN-NG

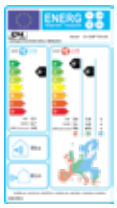

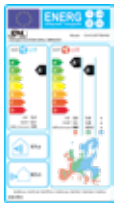

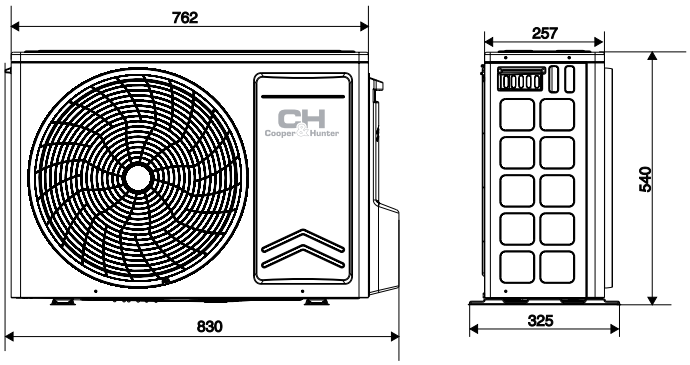

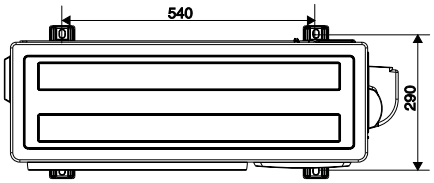

CH-S18FTXN-NG

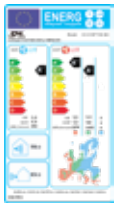

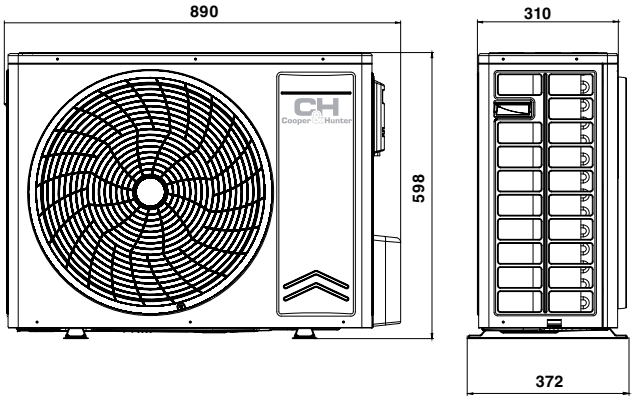

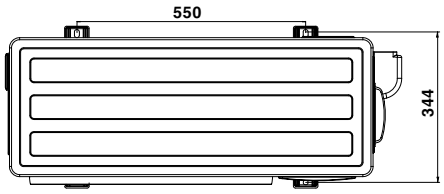

CH-S24FTXN-NG

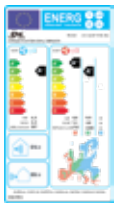

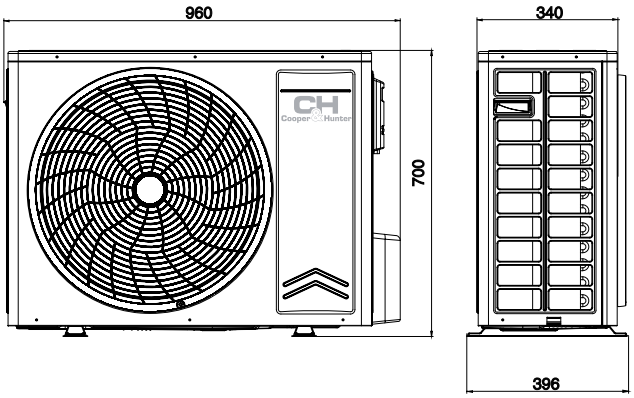

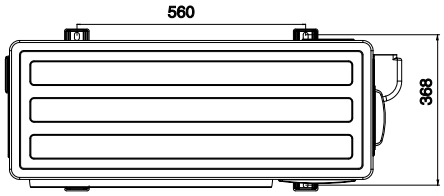

Модель			CH-S09FTXN-NG	CH-S12FTXN-NG	CH-S18FTXN-NG	CH-S24FTXN-NG
Производительность	Холод	кВт	2.60 (0.48-2.90)	3.40 (0.60-3.90)	5.27 (1.00-6.70)	6.45 (1.40-7.00)
	Тепло	кВт	2.80 (0.73- 3.30)	3.60 (0.80-4.20)	5.50 (1.10-6.80)	6.60 (1.50-7.90)
Источник электропитания			~220-240 В/50 Гц/1 Ф			
Потребляемая мощность	Холод	кВт	0.57 (0.13-1.43)	0.77 (0.09-1.56)	1.19 (0.32-2.46)	1.47 (0.38-2.80)
	Тепло	кВт	0.62 (0.17-1.55)	0.80 (0.14-1.65)	1.19 (0.35-2.30)	1.42 (0.40-2.50)
SEER*/SCOP** (Энергоэффективность)			6,7(A++)/5.1 (A+++)	6,5(A++)/5.1 (A+++)	6,4(A++)/5.3 (A+++)	6,4(A++)/5.1 (A+++)
Воздухопроизводительность		$м^3$/час	520/440/230/150	550/470/250/180	850/760/570/480	1090/930/670/560
Уровень звукового давления	Внутренний блок (мин/сред/мак)/ Наружный блок	дБ (А)	19/24/36/40 52	20/25/37/41 53	26/29/39/43 55	27/31/40/45 59
Тип хладагента			R32			
Вес	Внутренний блок	кг	9	9	13	16
	Наружный блок	кг	29	30,5	40	43,5
Тип компрессора			ротационный			
Осушение		л/час	0.80	1.40	1.80	2.04
Температурный диапазон работы на холод		°C	+18/+52			
Температурный диапазон работы на тепло		°C	-25/+24			
Объем газовой зарядки		кг	0.52	0.78	0.93	1.05
Диаметр жидкостной магистрали		мм/дюйм	6.38/1/4"	6.38/1/4"	6.38/1/4"	6.38/1/4"
Диаметр газовой магистрали		мм/дюйм	9.53/3/8"	9.53/3/8"	12.7/1/2"	16.7/5/8"
Максимальный перепад высоты магистрали		м	10	10	10	10
Максимальная длина магистрали		м	20	20	25	25
Расстояние между болтами крепления наруж. блока		мм	540		550	560

* SEER – сезонный коэффициент производительности системы в режиме работы на холод.
** SCOP – сезонный коэффициент производительности системы в режиме работы на тепло.

DAYTONA
СЕРИЯ

INVERTER

*White with Silver

*White with Gold

*Gold

- Бытовой тепловой насос. Адаптирован для работы на тепло в северных странах;
- Ультрасовременная дизайнерская модель;
- Температурный диапазон эффективной работы от –23°С до +24°С на тепло, от –15°С до +43°С на холод;
- Wi–Fi модуль для возможности управления кондиционером через Смартфон/Планшет (ОС: Android, iOS);
- Защита вашего дома от замерзания: функция «+8°С». Кондиционер будет поддерживать температуру 8°С, не позволяя заморозить помещение и потребляя минимум электроэнергии;
- Премиальная энергосберегающая комплектация «GENERATION V» (повышенный контроль качества сборки и материалов);
- 7 скоростей вентилятора;
- Технология «I–Action» – плавная и стабильная работа компрессора на сверхнизких частотах (1Гц).

Модель			CH-S09FTXD CH-S09FTXDG CH-S09FTXD-GP	CH-S12FTXD CH-S12FTXDG CH-S12FTXD-GP	CH-S18FTXD CH-S18FTXDG CH-S18FTXD-GP	CH-S24FTXD CH-S24FTXDG CH-S24FTXD-GP
Производительность	Холод	кВт	2,70 (0,50-3,60)	3,50 (0,70-4,00)	5,20 (1,26-6,60)	7,00 (1,93-8,85)
	Тепло	кВт	3,00 (0,50-4,30)	3,67 (0,80-4,50)	5,30 (1,12-6,80)	7,40 (1,80-10,63)
Потребляемая мощность	Холод	кВт	0,81 (0,09-1,40)	1,09 (0,09-1,45)	1,53 (0,38-2,45)	1,90 (0,43-3,10)
	Тепло	кВт	0,78 (0,16-1,50)	0,99 (0,18-1,50)	1,41 (0,35-2,60)	1,90 (0,43-3,75)

ВНУТРЕННИЙ БЛОК

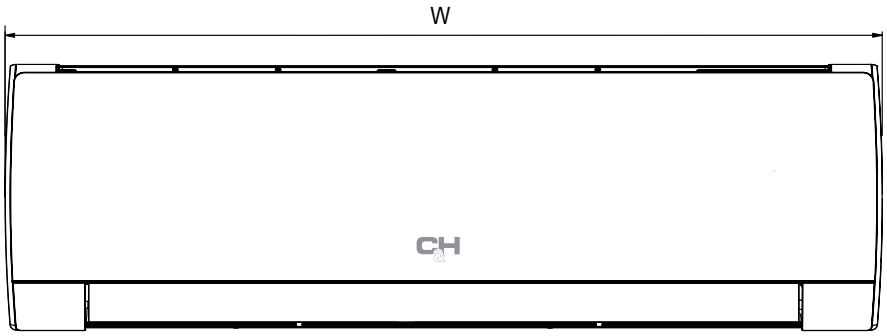

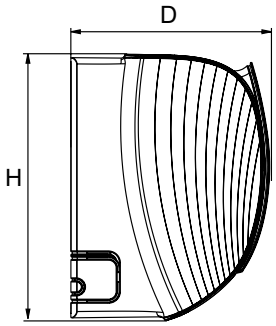

Модель	W (мм)	H (мм)	D (мм)
CH-S09FTXD / CH-S09FTXDG / CH-S09FTXD-GP	889	294	212
CH-S12FTXD / CH-S12FTXDG / CH-S12FTXD-GP	889	294	212
CH-S18FTXD / CH-S18FTXDG / CH-S18FTXD-GP	1013	307	221
CH-S24FTXD / CH-S24FTXDG / CH-S24FTXD-GP	1122	329	247

НАРУЖНЫЙ БЛОК

CH-S09FTXD
CH-S09FTXDG
CH-S09FTXD-GP

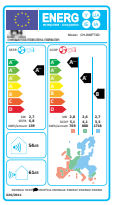

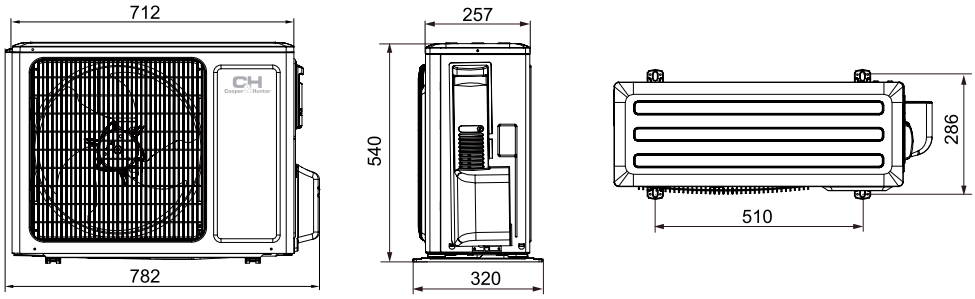

CH-S12FTXD
CH-S12FTXDG
CH-S12FTXD-GP

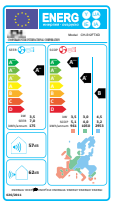

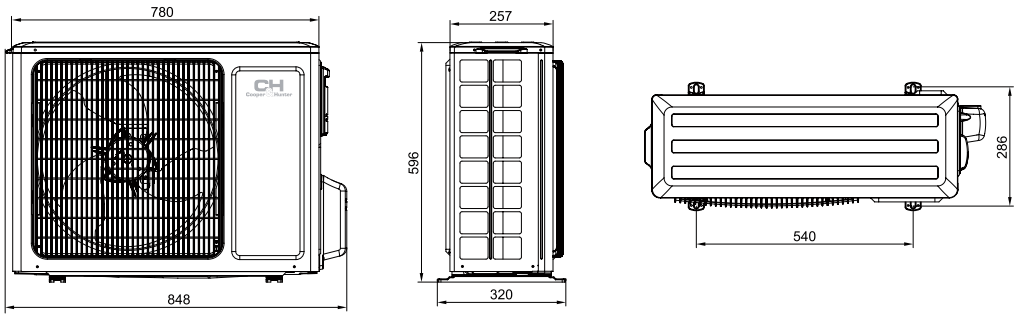

CH-S18FTXD
CH-S18FTXDG
CH-S18FTXD-GP

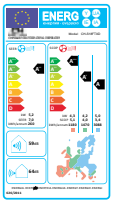

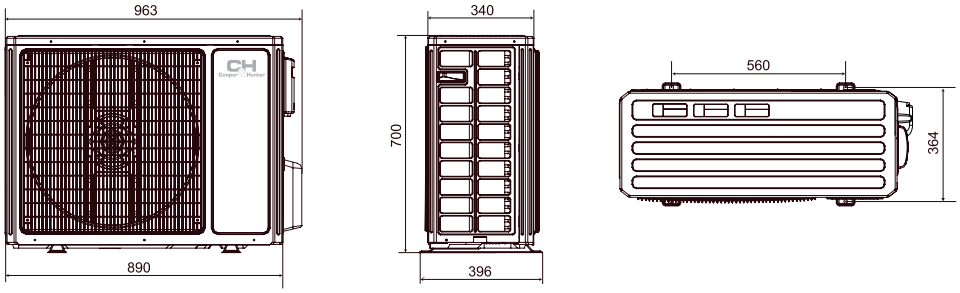

CH-S24FTXD
CH-S24FTXDG
CH-S24FTXD-GP

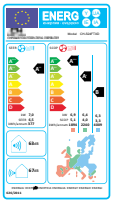

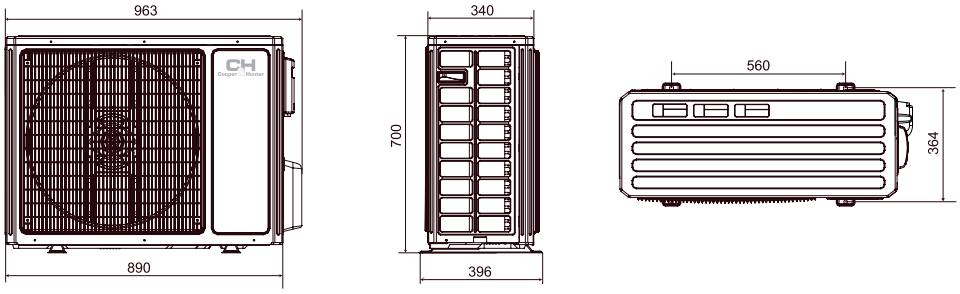

Модель			CH-S09FTXD CH-S09FTXDG CH-S09FTXD-GP	CH-S12FTXD CH-S12FTXDG CH-S12FTXD-GP	CH-S18FTXD CH-S18FTXDG CH-S18FTXD-GP	CH-S24FTXD CH-S24FTXDG CH-S24FTXD-GP
Производительность	Холод	кВт	2,70 (0,50-3,60)	3,50 (0,70-4,00)	5,20 (1,26-6,60)	7,00 (1,93-8,85)
	Тепло	кВт	3,00 (0,50-4,30)	3,67 (0,80-4,50)	5,30 (1,12-6,80)	7,40 (1,80-10,63)
Источник электропитания			~ 220-240В/50Гц/1Ф			
Потребляемая мощность	Холод	кВт	0,81 (0,09-1,40)	1,09 (0,09-1,45)	1,53 (0,38-2,45)	1,90 (0,43-3,10)
	Тепло	кВт	0,78 (0,16-1,50)	0,99 (0,18-1,50)	1,41 (0,35-2,60)	1,90 (0,43-3,75)
SEER*/SCOP** (класс энергоэффективности)		кВт/кВт	6.8(A++)/5.1(A+++)	7,0(A++)/5.1(A+++)		6.5(A++)/5.1(A+++)
Воздухопроизводительность		$м^3$/час	390/420/440/470/540/570/610	390/420/450/490/560/620/680	470/520/570/610/650/720/800	750/850/900/950/1000/1100/1250
Уровень звукового давления	Внутренний блок (min/ ave/max)/ Наружный блок	дБ (А)	18/22/26/30/34/37/43 50	20/24/28/32/36/38/46 52	30/33/36/39/42/45/48 57	32/35/38/43/45/47/50 57
Тип хладагента			**R32**			
Вес	Внутренний блок	кг	11	11	13,5	17,5
	Наружный блок	кг	27.5	31	45	53.5
Тип компрессора			роторный			
Осушение		л/час	0,8	1,4	1,8	2,4
Температурный диапазон работы на холод		°C	-15/+43			
Температурный диапазон работы на тепло		°C	-23/+24			
Объем газовой зарядки		кг	0,55	0,70	1,0	1,70
Диаметр жидкостной магистрали		мм/дюйм	6,38/1/4"	6,38/1/4"	6,38/1/4"	6,38/1/4"
Диаметр газовой магистрали		мм/дюйм	9,53/3/8"	9,53/3/8"	12,7/1/2"	15,88/5/8"
Максимальный перепад высоты магистрали		м	10			
Максимальная длина магистрали		м	15	20	25	20
Расстояние между болтами крепления наруж. блока		мм	510	540	560	

* EER – коэффициент производительности системы в режиме работы на холод.
** COP – коэффициент производительности системы в режиме работы на тепло.

VERITAS NG
СЕРИЯ

INVERTER

- «CH 7–SKY Technology» – комплексная система фильтрации на основе семи фильтров широкого спектра действия;
- «CH SMART–ION Filter» – технология тотальной очистки воздуха нового поколения;
- Температурный диапазон эффективной работы от –15°C до +24°C на тепло, от –15°C до +48°C на холод;
- Wi–Fi модуль для возможности управления кондиционером через Смартфон/Планшет (ОС: Android, iOS);
- Защита вашего дома от замерзания: функция «+8°C». Кондиционер будет поддерживать температуру 8°C, не позволяя заморозить помещение и потребляя минимум электроэнергии;
- Самоочистка внутреннего блока;
- Премиальная энергосберегающая комплектация «GENERATION V» (повышенный контроль качества сборки и материалов);
- Технология «I–Action» – плавная и стабильная работа компрессора на сверхнизких частотах (1Гц);
- Широкоугольные жалюзи, создающие охват всего объема помещения.

Модель			CH-S07FTXQ	CH-S09FTXQ-NG	CH-S12FTXQ-NG	CH-S18FTXQ-NG	CH-S24FTXL2Q-NG
Производительность	кВт	Холод	2.20 (0.37-2.53)	2.60 (0.50-3.35)	3.50 (0.60-3.60)	5.00 (0.65-5.20)	7,00 (1,93-8.85)
	кВт	Тепло	2.30 (0.51-2.60)	2.80 (0.50-3.50)	3.60 (0.60-3.80)	5.30 (0.70-5.40)	7,40 (1,80-10,63)
Потребляемая мощность	кВт	Холод	0.608 (0.10-0.95)	0.718 (0.16-1.40)	0.972 (0.12-1.40)	1.39 (0.15-1.70)	1,62 (0,40-3,10)
	кВт	Тепло	0.602 (0.10-.91)	0.733 (0.20-1.50)	0.942 (0.12-1.50)	1.34 (0.16-1.680)	1,63 (0,45-3,75)

ВНУТРЕННИЙ БЛОК

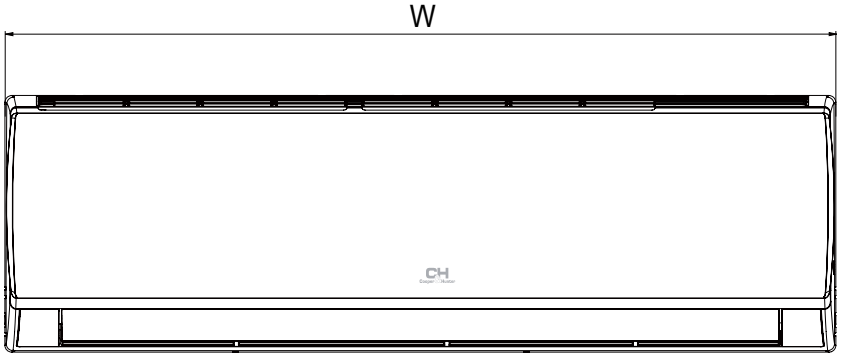

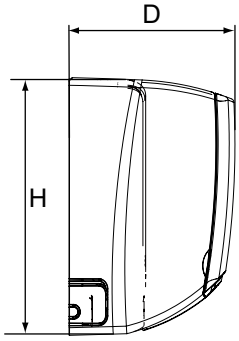

Модель	W (мм)	H (мм)	D (мм)
CH-S07FTXQ	713	270	195
CH-S09FTXQ-NG	790	275	200
CH-S12FTXQ-NG	790	275	200
CH-S18FTXQ-NG	970	300	225
CH-S24FTXL2Q-NG	1078	325	246

CH-S07FTXQ

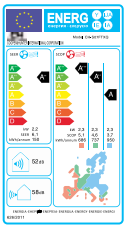

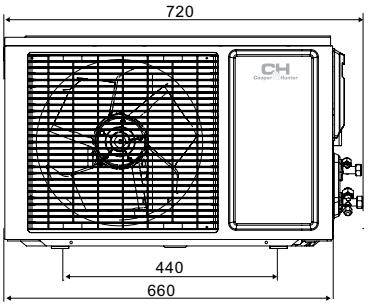

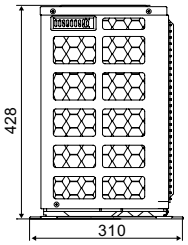

CH-S09FTXQ-NG

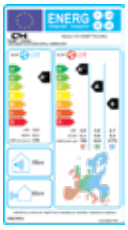

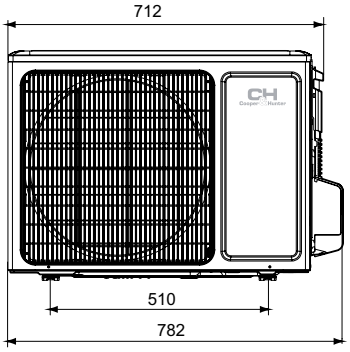

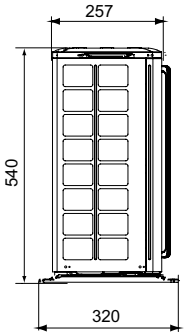

CH-S12FTXQ-NG
CH-S18FTXQ-NG

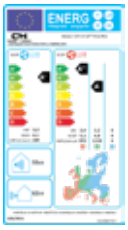

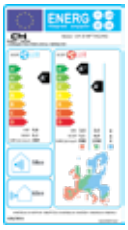

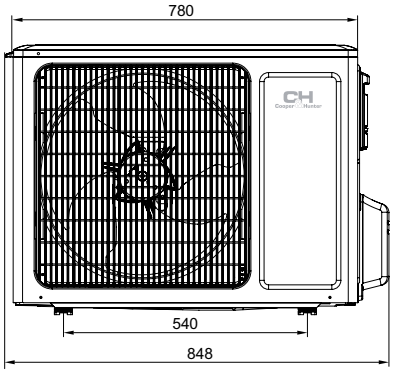

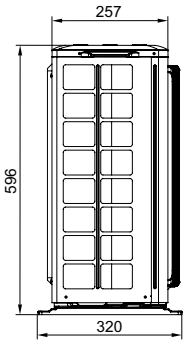

CH-S24FTXL2Q-NG

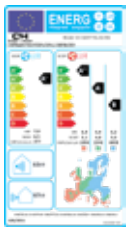

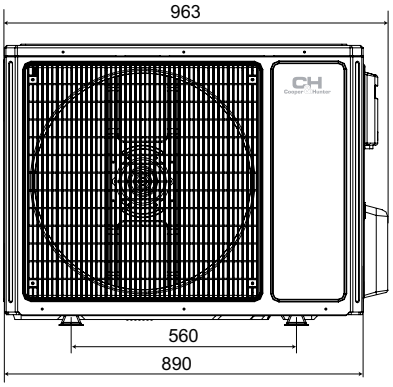

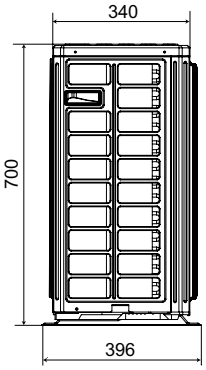

Модель			CH-S07FTXQ	CH-S09FTXQ-NG	CH-S12FTXQ-NG	CH-S18FTXQ-NG	CH-S24FTXL2Q-NG
Производительность	Холод	кВт	2.20 (0.37-2.53)	2.60 (0.50-3.35)	3.50 (0.60-3.60)	5.00 (0.65-5.20)	7,00 (1.93-8.85)
	Тепло	кВт	2.30 (0.51-2.60)	2.80 (0.50-3.30)	3.60 (0.60-3.80)	5.30 (0.70-5.40)	7,40 (1.80-10.63)
Источник электропитания			~220-240 В/50 Гц/1 Ф				
Потребляемая мощность	Холод	кВт	0.608 (0.10-0.95)	0.72 (0.16-1.40)	0.97 (0.12-1.40)	1.39 (0.15-1.70)	1,62 (0,40-3,10)
	Тепло	кВт	0.602 (0.10-.91)	0.71 (0.20-1.50)	0.92 (0.12-1.50)	1.34 (0.16-1.6.0)	1,63 (0,45-3,75)
SEER*/SCOP** (Энергоэффективность)			6.1 (A++)/4.6 (A++)	6.1 (A++)/4.0 (A+)	6.1 (A++)/4.0 (A+)	6.1 (A++)/4.0 (A+)	6.5 (A++)/4.0 (A+)
Воздухопроизводительность		$м^3$/час	300/390/420/500	330/430/490/560	290/410/480/560	520/610/720/850	800/850/900/950/1050/1150/1250
Уровень звукового давления	Внутренний блок (мин/сред/мак)/	дБ (А)	22/25/27/29	23/26/30/36	24/28/32/37	28/33/39/45	29/34/36/37/39/42/45
	Наружный блок	дБ (А)	49	52	52	54	57
Тип хладагента			R410A		R 32		
Вес	Внутренний блок/Наружный блок	кг	8.5/21.5	9/29.5	9/31	13.5/34	16.5/53.5
Тип компрессора			ротационный				
Осушение		л/час	0.8	0.8	1.4	1.8	2.4
Температурный диапазон работы на холод		°C	-15/+48				-15/+48
Температурный диапазон работы на тепло		°C	-15/+24				-25/+24
Объем газовой зарядки		кг	0.55	0.6	0.59	0.77	1.70
Диаметр жидкостной магистрали		мм/дюйм	6.38/1/4"	6.38/1/4"	6.38/1/4"	6.38/1/4"	6.38/1/4"
Диаметр газовой магистрали		мм/дюйм	9.53/3/8"	9.53/3/8"	9.53/3/8"	9.53/3/8"	15.88/5/8"
Максимальный перепад высоты магистрали		м	10	10	10	10	10
Максимальная длина магистрали		м	15	15	20	20	20
Расстояние между болтами крепления наруж. блока		мм	440	510	540	540	560

* SEER – сезонный коэффициент производительности системы в режиме работы на холод.
** SCOP – сезонный коэффициент производительности системы в режиме работы на тепло.

ALPHA NG
СЕРИЯ

INVERTER

- «CH 7–SKY Technology» – комплексная система фильтрации на основе семи фильтров широкого спектра действия;
- «CH SMART–ION Filter» – технология тотальной очистки воздуха нового поколения;
- Температурный диапазон эффективной работы от –15°C до +24°C на тепло, от –15°C до +48°C на холод;
- Wi–Fi модуль для возможности управления кондиционером через Смартфон/Планшет (ОС: Android, iOS);
- Защита вашего дома от замерзания: функция «+8°C». Кондиционер будет поддерживать температуру 8°C, не позволяя заморозить помещение и потребляя минимум электроэнергии;
- Самоочистка внутреннего блока;
- Премиальная энергосберегающая комплектация «GENERATION V» (повышенный контроль качества сборки и материалов);
- Технология «I–Action» – плавная и стабильная работа компрессора на сверхнизких частотах (1Гц);
- Широкоугольные жалюзи, создающие охват всего объема помещения.

Модель			CH-S07FTXE	CH-S09FTXE-NG	CH-S12FTXE-NG	CH-S18FTXE-NG	CH-S24FTXL2E-NG
Производительность	Холод	кВт	2.20 (0.37-2.53)	2.60 (0.50-3.35)	3.50 (0.60-3.60)	5.00 (0.65-5.20)	7,00 (1,93-8.85)
	Тепло	кВт	2.30 (0.51-2.60)	2.80 (0.50-3.50)	3.60 (0.60-3.80)	5.30 (0.70-5.40)	7,40 (1,80-10,63)
Потребляемая мощность	Холод	кВт	0.608 (0.10-0.95)	0.718 (0.16-1.40)	0.972 (0.12-1.40)	1.39 (0.15-1.70)	1,62 (0,40-3,10)
	Тепло	кВт	0.602 (0.10-.91)	0.733 (0.20-1.50)	0.942 (0.12-1.50)	1.34 (0.16-1.680)	1,63 (0,45-3,75)

ВНУТРЕННИЙ БЛОК

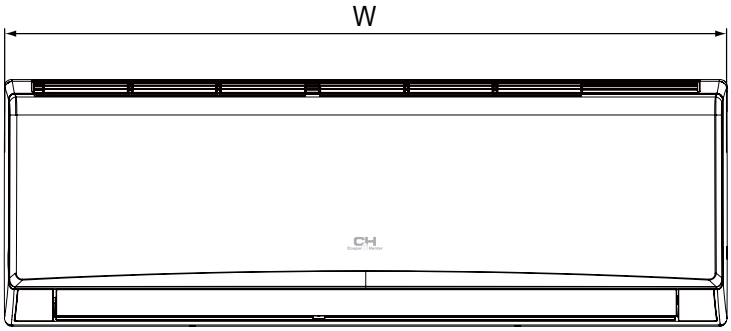

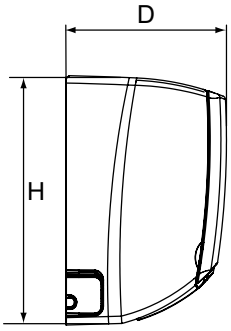

Модель	W (мм)	H (мм)	D (мм)
CH-S07FTXE	713	270	195
CH-S09FTXE-NG	790	275	200
CH-S12FTXE-NG	790	275	200
CH-S18FTXE-NG	970	300	225
CH-S24FTXL2E-NG	1078	325	246

CH-S07FTXE

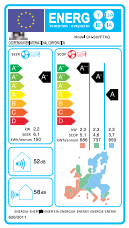

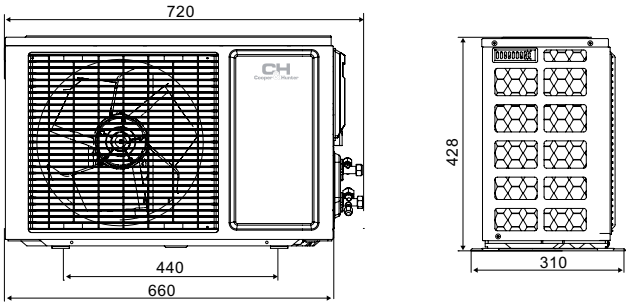

CH-S09FTXE-NG

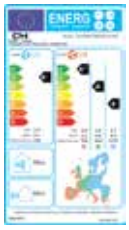

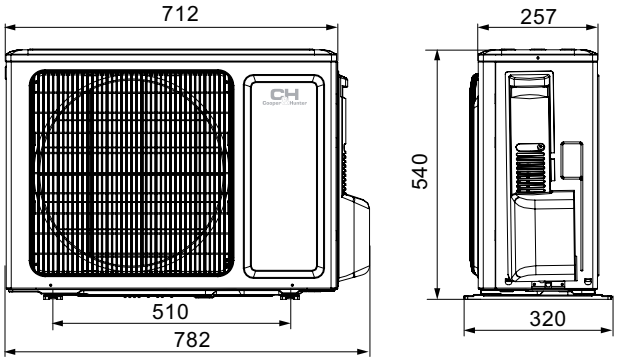

CH-S12FTXE-NG
CH-S18FTXE-NG

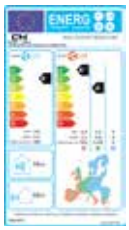

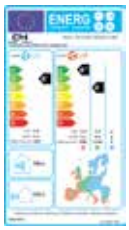

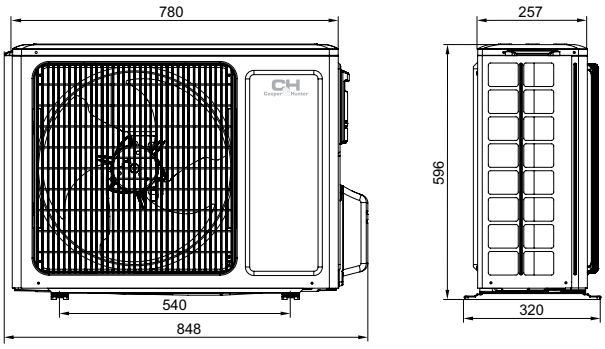

CH-S24FTXL2E-NG

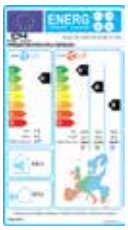

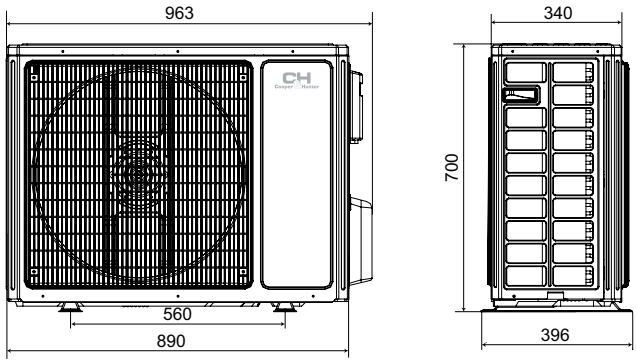

Модель			CH-S07FTXE	CH-S09FTXE-NG	CH-S12FTXE-NG	CH-S18FTXE-NG	CH-S24FTXL2E-NG
Производительность	Холод	кВт	2.20 (0.37-2.53)	2.60 (0.50-3.35)	3.50 (0.60-3.60)	5.00 (0.65-5.20)	7,00 (1.93-8.85)
	Тепло	кВт	2.30 (0.51-2.60)	2.80 (0.50-3.30)	3.60 (0.60-3.80)	5.30 (0.70-5.40)	7,40 (1.80-10.63)
Источник электропитания			~220-240 В/50 Гц/1 Ф				
Потребляемая мощность	Холод	кВт	0.608 (0.10-0.95)	0.72 (0.16-1.40)	0.97 (0.12-1.40)	1.39 (0.15-1.70)	1,62 (0,40-3,10)
	Тепло	кВт	0.602 (0.10-.91)	0.71 (0.20-1.50)	0.92 (0.12-1.50)	1.34 (0.16-1.6.0)	1,63 (0,45-3,75)
SEER*/SCOP** (Энергоэффективность)			6.1 (A++)/4.6 (A++)	6.1 (A++)/4.0(A+)	6.1 (A++)/4.0(A+)	6.1 (A++)/4.0(A+)	6.5 (A++)/4.0(A+)
Воздухопроизводительность		$м^3$/час	300/390/420/500	330/430/490/560	290/410/480/560	520/610/720/850	800/850/900/950/1050/1150/1250
Уровень звукового давления	Внутренний блок (мин/сред/мак)	дБ (А)	22/25/27/29	23/26/30/36	24/28/32/37	28/33/39/45	29/34/36/37/39/42/45
	Наружный блок	дБ (А)	49	52	52	54	57
Тип хладагента			**R410A**	**R 32**			
Вес	Внутренний блок	кг	8.5	9	9	13.5	16.5
	Наружный блок	кг	21.5	29.5	31	34	53.5
Тип компрессора			ротационный				
Осушение		л/час	0.8	0.8	1.4	1.8	2.4
Температурный диапазон работы на холод		°C	-15/+48				-15/+48
Температурный диапазон работы на тепло		°C	-15/+24				-25/+24
Объем газовой зарядки		кг	0.55	0.6	0.59	0.77	1.70
Диаметр жидкостной магистрали		мм/дюйм	6.38/1/4"	6.38/1/4"	6.38/1/4"	6.38/1/4"	6.38/1/4"
Диаметр газовой магистрали		мм/дюйм	9.53/3/8"	9.53/3/8"	9.53/3/8"	9.53/3/8"	15.88/5/8"
Максимальный перепад высоты магистрали		м	10	10	10	10	10
Максимальная длина магистрали		м	15	15	20	20	20
Расстояние между болтами крепления наруж. блока		мм	440	510	540	540	560

* SEER – сезонный коэффициент производительности системы в режиме работы на холод.
** SCOP – сезонный коэффициент производительности системы в режиме работы на тепло.

VITAL INVERTER
СЕРИЯ

INVERTER

- «CH 7–SKY Technology» – комплексная система фильтрации на основе семи фильтров широкого спектра действия;
- «CH SMART–ION Filter» – технология тотальной очистки воздуха нового поколения;
- Температурный диапазон эффективной работы от –15°C до +24°C на тепло, от –15°C до +48°C на холод;
- Wi–Fi модуль для возможности управления кондиционером через Смартфон/Планшет (ОС: Android, iOS);
- Защита вашего дома от замерзания: функция «+8°C». Кондиционер будет поддерживать температуру 8°C, не позволяя заморозить помещение и потребляя минимум электроэнергии;
- Самоочистка внутреннего блока;
- Премиальная энергосберегающая комплектация «GENERATION V» (повышенный контроль качества сборки и материалов);
- Технология «I–Action» – плавная и стабильная работа компрессора на сверхнизких частотах (1Гц);
- Широкоугольные жалюзи, создающие охват всего объема помещения.

Модель			CH-S09FTXF-NG	CH-S12FTXF-NG	CH-S18FTXF-NG	CH-S24FTXF-NG
Производительность	кВт	Холод	2.50 (0.50-3.35)	3.20 (0.60-3.60)	4.60 (0.65-5.20)	6.16 (2.00-8.20)
	кВт	Тепло	2.80 (0.50-3.30)	3.40 (0.60-3.80)	5.20 (0.70-5.40)	6.45 (2.00-8.50)
Потребляемая мощность	кВт	Холод	0.78 (0.16-1.40)	0.99 (0.16-1.40)	1.43 (0.16-1.70)	1.76 (0.16-2.50)
	кВт	Тепло	0.78 (0.20-1.50)	0.94 (0.20-1.50)	1.40 (0.20-1.60)	1.86 (0.20-2.60)

ВНУТРЕННИЙ БЛОК

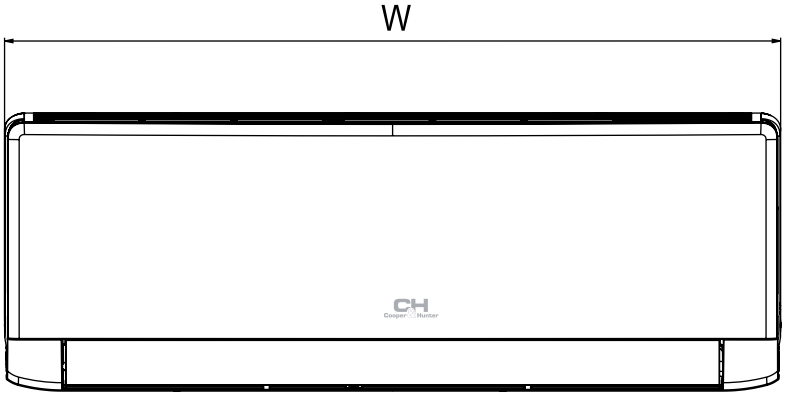

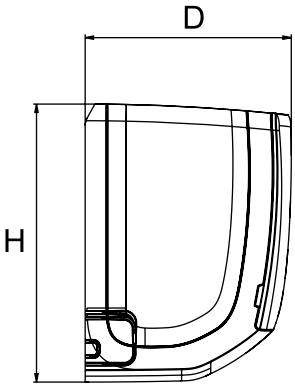

Модель	W (мм)	H (мм)	D (мм)
CH-S09FTXF-NG	773	250	185
CH-S12FTXF-NG	773	250	185
CH-S18FTXF-NG	970	300	225
CH-S24FTXF-NG	970	300	225

CH-S09FTXF-NG

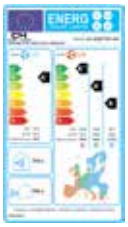

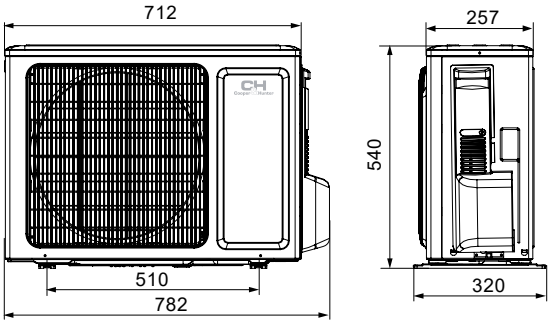

CH-S12FTXF-NG

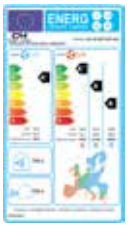

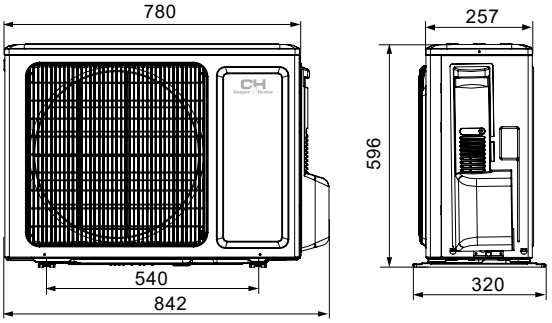

CH-S18FTXF-NG

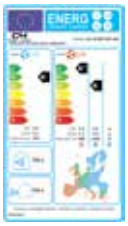

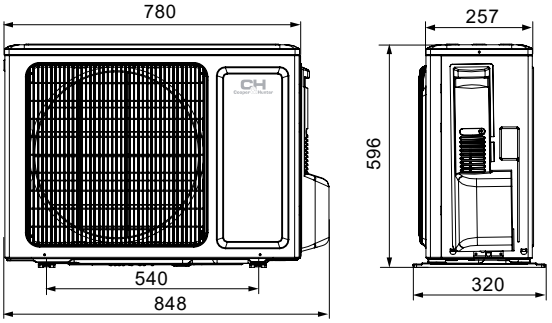

CH-S24FTXF-NG

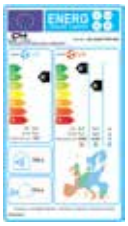

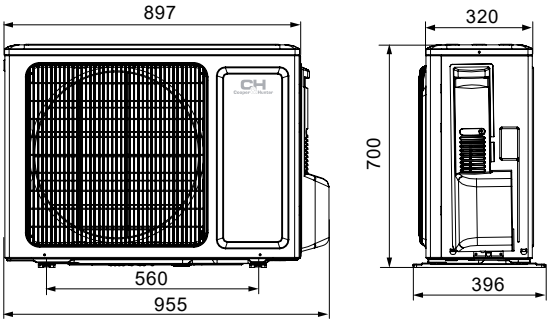

Модель			CH-S09FTXF-NG	CH-S12FTXF-NG	CH-S18FTXF-NG	CH-S24FTXF-NG
Производительность	Холод	кВт	2.50 (0.50-3.35)	3.20 (0.60-3.60)	4.60 (0.65-5.20)	6.16 (2.00-8.20)
	Тепло	кВт	2.80 (0.50-3.30)	3.40 (0.60-3.80)	5.20 (0.70-5.40)	6.45 (2.00-8.50)
Источник электропитания			~220-240 В/50 Гц/1 Ф			
Потребляемая мощность	Холод	кВт	0.78 (0.16-1.40)	0.99 (0.16-1.40)	1.43 (0.16-1.70)	1.76 (0.16-2.50)
	Тепло	кВт	0.78 (0.20-1.50)	0.94 (0.20-1.50)	1.40 (0.20-1.60)	1.86 (0.20-2.60)
SEER*/SCOP** (Энергоэффективность)			6.1 (A++)/4.0 (A+)	6.1 (A++)/4.0 (A+)	6.1 (A++)/4.0 (A+)	6.1 (A++)/4.0 (A+)
Воздухопроизводительность		$м^3$/час	330/430/490/550	290/410/480/550	520/610/720/850	520/610/720/850
Уровень звукового давления	Внутренний блок (мин/сред/мак)/	дБ (А)	23/26/30/37	24/28/32/37	28/33/39/45	30/34/39/44
	Наружный блок	дБ (А)	52	52	54	57
Тип хладагента			R32			
Вес	Внутренний блок/Наружный блок	кг	8.5/29	8.5/31	13.5/34	13.5/46
Тип компрессора			ротационный			
Осушение		л/час	0.8	1.4	1.8	1.8
Температурный диапазон работы на холод		°C	-15/+43			
Температурный диапазон работы на тепло		°C	-15/+24			
Объем газовой зарядки		кг	0.60	0.65	0.77	1.30
Диаметр жидкостной магистрали		мм/дюйм	6.38/1/4"	6.38/1/4"	6.38/1/4"	6.38/1/4"
Диаметр газовой магистрали		мм/дюйм	9.53/3/8"	9.53/3/8"	9.53/3/8"	15.88/5/8»
Максимальный перепад высоты магистрали		м	10	10	10	10
Максимальная длина магистрали		м	15	20	20	25
Расстояние между болтами крепления наруж. блока		мм	510	540	540	560

* SEER – сезонный коэффициент производительности системы в режиме работы на холод.
** SCOP – сезонный коэффициент производительности системы в режиме работы на тепло.

AIR MASTER INVERTER

СЕРИЯ INVERTER

- «CH 7–SKY Technology» – комплексная система фильтрации на основе семи фильтров широкого спектра действия;
- «CH SMART–ION Filter» – технология тотальной очистки воздуха нового поколения;
- Температурный диапазон эффективной работы от –15°C до +24°C на тепло, от –15°C до +48°C на холод;
- Wi–Fi модуль для возможности управления кондиционером через Смартфон/Планшет (ОС: Android, iOS);
- Защита вашего дома от замерзания: функция «+8°C». Кондиционер будет поддерживать температуру 8°C, не позволяя заморозить помещение и потребляя минимум электроэнергии;
- Самоочистка внутреннего блока;
- Премиальная энергосберегающая комплектация «GENERATION V» (повышенный контроль качества сборки и материалов);
- Технология «I–Action» – плавная и стабильная работа компрессора на сверхнизких частотах (1Гц);
- Широкоугольные жалюзи, создающие охват всего объема помещения.

Модель			CH-S07FTXP-NG	CH-S09FTXP-NG	CH-S12FTXP-NG	CH-S18FTXP-NG	CH-S24FTXP-NG
Производительность	кВт	Холод	2.20 (0.37-2.53)	2.50 (0.50-3.35)	3.20 (0.60-3.60)	4.60 (0.65-5.20)	6.16 (2.00-8.20)
	кВт	Тепло	2.30 (0.51-2.60)	2.80 (0.50-3.30)	3.40 (0.60-3.80)	5.20 (0.70-5.40)	6.45 (2.00-8.50)
Потребляемая мощность	кВт	Холод	0.69 (0.16-0.95)	0.78 (0.16-1.40)	0.99 (0.16-1.40)	1.43 (0.16-1.70)	1.76 (0.16-2.50)
	кВт	Тепло	0.64 (0.20-1.00)	0.78 (0.20-1.50)	0.94 (0.20-1.50)	1.40 (0.20-1.60)	1.86 (0.20-2.60)

ВНУТРЕННИЙ БЛОК

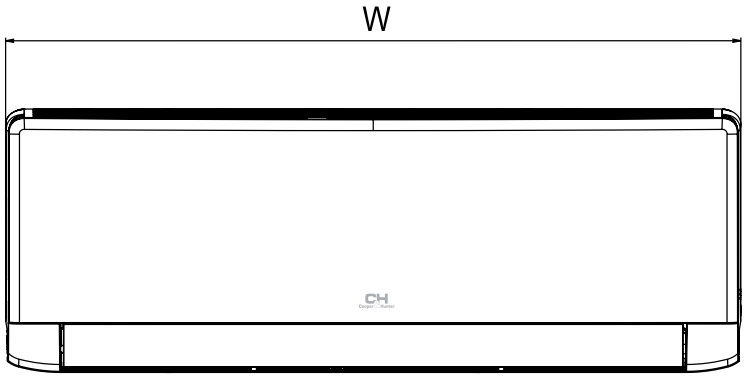

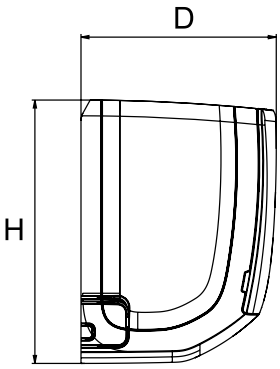

Модель	W (мм)	H (мм)	D (мм)
CH-S07FTXP-NG	773	250	185
CH-S09FTXP-NG	773	250	185
CH-S12FTXP-NG	773	250	185
CH-S18FTXP-NG	970	300	225
CH-S24FTXP-NG	970	300	225

CH-S07FTXP-NG

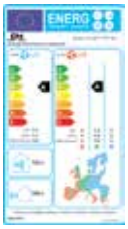

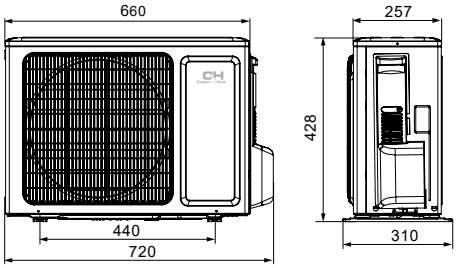

CH-S09FTXP-NG

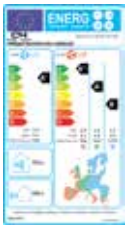

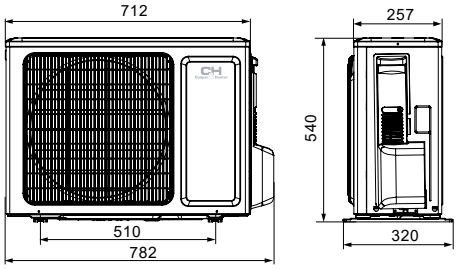

CH-S12FTXP-NG

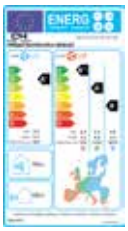

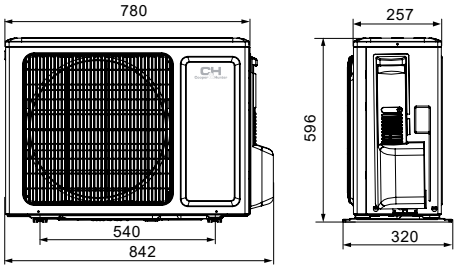

CH-S18FTXP-NG

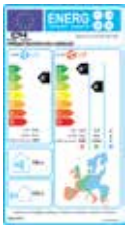

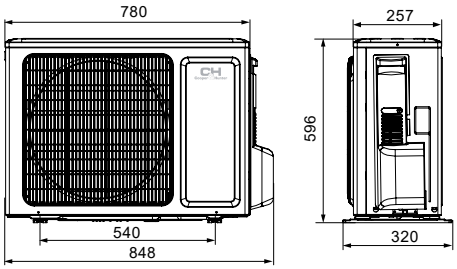

CH-S24FTXP-NG

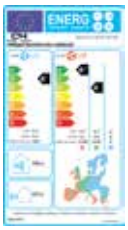

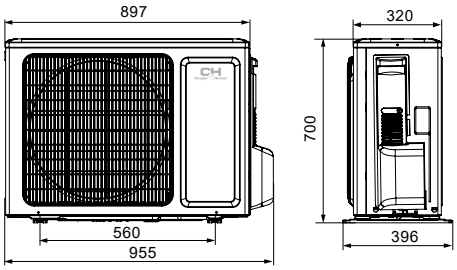

Модель			CH-S07FTXP-NG	CH-S09FTXP-NG	CH-S12FTXP-NG	CH-S18FTXP-NG	CH-S24FTXP-NG
Производительность	Холод	кВт	2.20 (0.37-2.53)	2.50 (0.50-3.35)	3.20 (0.60-3.60)	4.60 (0.65-5.20)	6.16 (2.00-8.20)
	Тепло	кВт	2.30 (0.51-2.60)	2.80 (0.50-3.30)	3.40 (0.60-3.80)	5.20 (0.70-5.40)	6.45 (2.00-8.50)
Источник электропитания			~220-240 В/50 Гц/1 Ф				
Потребляемая мощность	Холод	кВт	0.69 (0.16-0.95)	0.78 (0.16-1.40)	0.99 (0.16-1.40)	1.43 (0.16-1.70)	1.76 (0.16-2.50)
	Тепло	кВт	0.64 (0.20-1.00)	0.78 (0.20-1.50)	0.94 (0.20-1.50)	1.40 (0.20-1.60)	1.86 (0.20-2.60)
SEER*/SCOP** (Энергоэффективность)			5.1 (A)/3.8 (A)	6.1 (A++)/4.0 (A+)	6.1 (A++)/4.0 (A+)	6.1 (A++)/4.0 (A+)	6.1 (A++)/4.0 (A+)
Воздухопроизводительность		м³/час	300/430/500/550	300/430/500/550	290/410/480/550	520/610/720/850	520/610/720/850
Уровень звукового давления	Внутренний блок (мин/сред/мак)/	дБ (А)	22/25/27/37	23/26/30/37	24/28/32/37	28/33/39/45	30/34/39/44
	Наружный блок	дБ (А)	49	52	52	54	57
Тип хладагента			**R410A**	**R32**			
Вес	Внутренний блок/Наружный блок	кг	8.5/21.5	8.5/29	8.5/31	13.5/34	13.5/46
Тип компрессора			ротационный				
Осушение		л/час	0.6	0.8	1.4	1.8	1.8
Температурный диапазон работы на холод		°C	-15/+43				
Температурный диапазон работы на тепло		°C	-15/+24				
Объем газовой зарядки		кг	0.58	0.60	0.65	0.77	1.30
Диаметр жидкостной магистрали		мм/дюйм	6.38/1/4"	6.38/1/4"	6.38/1/4"	6.38/1/4"	6.38/1/4"
Диаметр газовой магистрали		мм/дюйм	9.53/3/8"	9.53/3/8"	9.53/3/8"	9.53/3/8"	15.88/5/8»
Максимальный перепад высоты магистрали		м	5	10	10	10	10
Максимальная длина магистрали		м	15	15	20	20	25
Расстояние между болтами крепления наруж. блока		мм	440	510	540	540	560

* SEER – сезонный коэффициент производительности системы в режиме работы на холод.
** SCOP – сезонный коэффициент производительности системы в режиме работы на тепло.

WINNER
СЕРИЯ

INVERTER

- «CH 7–SKY Technology» – комплексная система фильтрации на основе семи фильтров широкого спектра действия;
- «CH SMART–ION Filter» – технология тотальной очистки воздуха нового поколения;
- Температурный диапазон эффективной работы от –15°C до +24°C на тепло, от –15°C до +48°C на холод;
- Защита вашего дома от замерзания: функция «+8°C». Кондиционер будет поддерживать температуру 8°C, не позволяя заморозить помещение и потребляя минимум электроэнергии;
- Самоочистка внутреннего блока;
- Технология «I–Action» – плавная и стабильная работа компрессора на сверхнизких частотах (1Гц);
- Широкоугольные жалюзи, создающие охват всего объема помещения.

Модель			CH-S07FTX5	CH-S09FTX5	CH-S12FTX5	CH-S18FTX5	CH-S24FTX5
Производительность	Холод	кВт	2.20 (0.37-2.53)	2.60 (0.44-3.00)	3.50 (0.60-3.60)	5.00 (0.65-5.20)	6.70 (2.00-8.20)
	Тепло	кВт	2.30 (0.51-2.60)	2.80 (0.60-3.20)	3.60 (0.60-3.80)	5.30 (0.70-5.48)	7.25 (2.00-8.50)
Потребляемая мощность	Холод	кВт	0.608 (0.10-0.95)	0.718 (0.12-1.30)	0.972 (0.12-1.40)	1.43 (0.15-1.86)	1.875 (0.40-3.70)
	Тепло	кВт	0.602 (0.10-.91)	0.733 (0.12-1.40)	0.942 (0.12-1.50)	1.38 (0.16-1.68)	1.945 (0.45-3.80)

ВНУТРЕННИЙ БЛОК

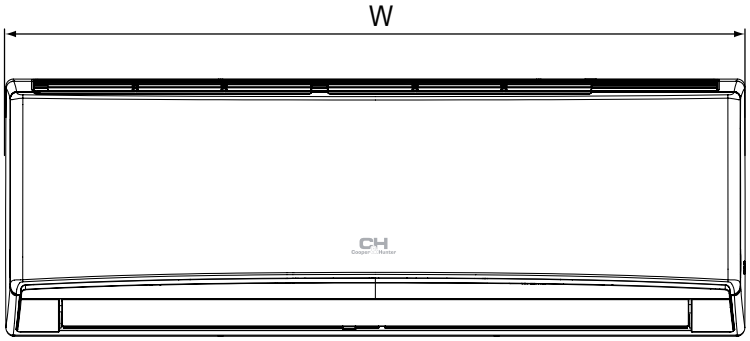

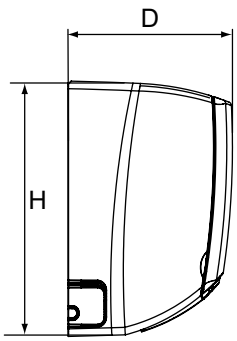

Модель	W (мм)	H (мм)	D (мм)
CH-S07FTX5	790	275	200
CH-S09FTX5	790	275	200
CH-S12FTX5	790	275	200
CH-S18FTX5	970	300	224
CH-S24FTX5	1078	325	246

CH-S07FTX5

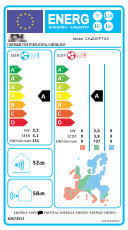

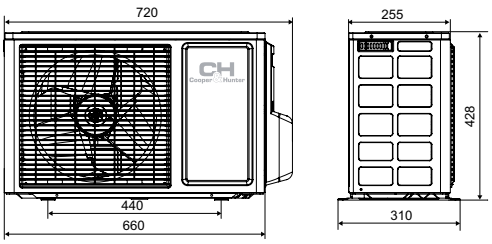

CH-S09FTX5

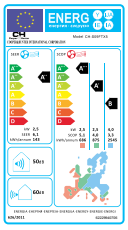

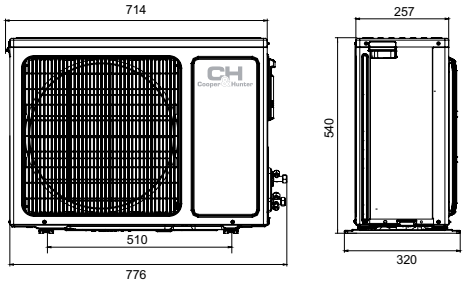

CH-S12FTX5

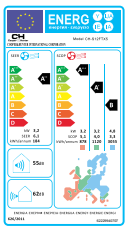

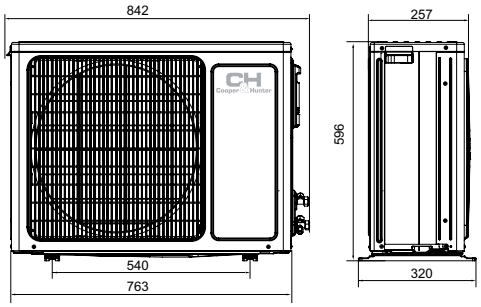

CH-S18FTX5

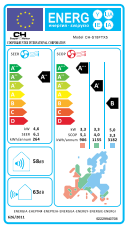

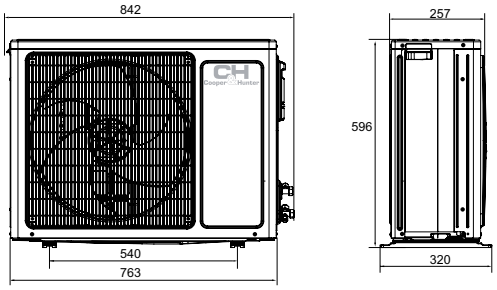

CH-S24FTX5

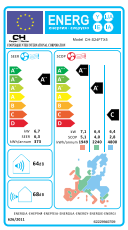

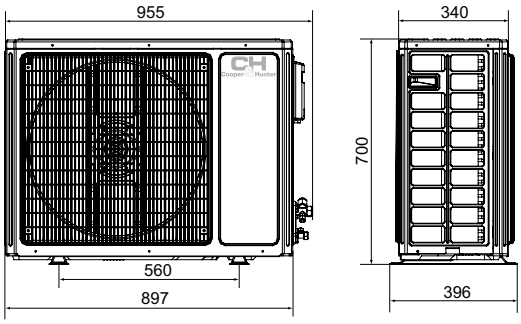

Модель			CH-S07FTX5	CH-S09FTX5	CH-S12FTX5	CH-S18FTX5	CH-S24FTX5
Производительность	Холод	кВт	2.20 (0.37-2.53)	2.60 (0.44-3.00)	3.50 (0.60-3.60)	5.00 (0.65-5.20)	6.70 (2.00-8.20)
	Тепло	кВт	2.30 (0.51-2.60)	2.80 (0.60-3.20)	3.60 (0.60-3.80)	5.30 (0.70- 5.48)	7.25 (2.00-8.50)
Источник электропитания			~220-240 В/50 Гц				
Потребляемая мощность	Холод	кВт	0.608 (0.10-0.95)	0.718 (0.12-1.30)	0.972 (0.12-1.40)	1.43 (0.15-1.86)	1.875 (0.40-3.70)
	Тепло	кВт	0.602 (0.10-.91)	0.733 (0.12-1.40)	0.942 (0.12-1.50)	1.38 (0.16-1.68)	1.945 (0.45-3.80)
SEER*/SCOP** (Энергоэффективность)			5.1 (A)/3.8 (A)	6.1 (A++)/4.0 (A+)	6.1 (A++)/4.0 (A+)	6.1 (A++)/4.0 (A+)	6.3 (A++)/4.0 (A+)
Воздухопроизводительность		м³/час	300/390/420/500	210/320/ 370/480	290/410/480/560	520/610/720/850	850/950/1000/1150
Уровень звукового давления	Внутренний блок (мин/сред/мак)/	дБ (А)	22/25/27/29	23/26/35/38	24/28/37/40	28/33/39/44	30/33/40/45
	Наружный блок		49	49	51	54	60
Тип хладагента			R410A				
Вес	Внутренний блок/Наружный блок	кг	8.5/21.5	9/26.5	9/31	13.5/33.5	17/53
Тип компрессора			ротационный				
Осушение		л/час	0.8	0.8	1.4	1.8	2.0
Температурный диапазон работы на холод		°C	-15/+48				
Температурный диапазон работы на тепло		°C	-15/+24				
Объем газовой зарядки		кг	0.55	0.7	0.90	1.1	1.9
Диаметр жидкостной магистрали		мм/дюйм	6.38/1/4"	6.38/1/4"	6.38/1/4"	6.38/1/4"	6.38/1/4"
Диаметр газовой магистрали		мм/дюйм	9.53/3/8"	9.53/3/8"	9.53/3/8"	9.53/3/8"	15.88/5/8"
Максимальный перепад высоты магистрали		м	10	10	10	10	10
Максимальная длина магистрали		м	15	15	20	20	25
Расстояние между болтами крепления наруж. блока		мм	440	510	540	540	560

* SEER – сезонный коэффициент производительности системы в режиме работы на холод.
** SCOP – сезонный коэффициент производительности системы в режиме работы на тепло.

CORONADO
СЕРИЯ

INVERTER

- «CH 7–SKY Technology» – комплексная система фильтрации на основе семи фильтров широкого спектра действия;
- «CH SMART–ION Filter» – технология тотальной очистки воздуха нового поколения;
- Температурный диапазон эффективной работы от –15°C до +24°C на тепло, от –15°C до +48°C на холод;
- Защита вашего дома от замерзания: функция «+8°C». Кондиционер будет поддерживать температуру 8°C, не позволяя заморозить помещение и потребляя минимум электроэнергии;
- Самоочистка внутреннего блока;
- Технология «I–Action» – плавная и стабильная работа компрессора на сверхнизких частотах (1Гц).

Модель			CH-S07FTXW	CH-CH-S09FTXW	CH-S12FTXW	CH-S18FTXW	CH-S24FTXW
Производительность	Холод	кВт	2.20 (0.30-2.50)	2.60 (0.60-2.80)	3.50 (0.60-3.60)	5.00 (0.65-5.20)	6.70 (2.00-8.20)
	Тепло	кВт	2.30 (0.60-2.60)	2.80 (0.60-3.20)	3.60 (0.60-3.80)	5.30 (0.70-5.48)	7.25 (2.00-8.50)
Потребляемая мощность	Холод	кВт	0.61 (0.12-1.20)	0.72 (0.12-1.30)	0.97 (0.12-1.40)	1.43 (0.15-1.86)	1.88 (0.40-3.70)
	Тепло	кВт	0.60 (0.12-1.40)	0.73 (0.12-1.40)	0.94 (0.12-1.50)	1.38 (0.16-1.68)	1.95 (0.45-3.80)

ВНУТРЕННИЙ БЛОК

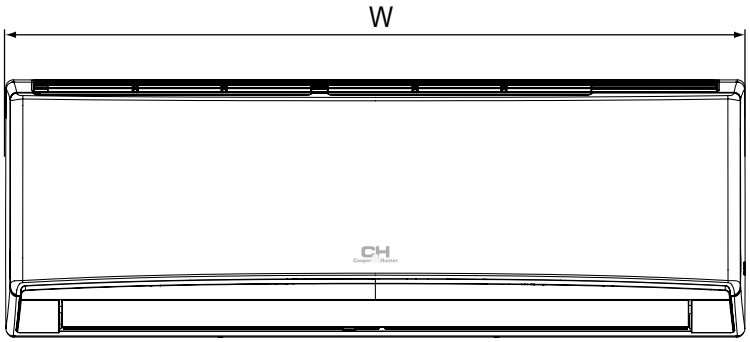

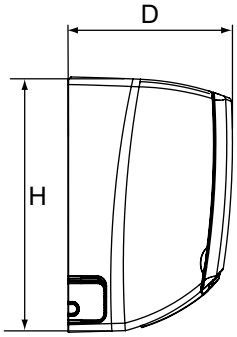

Модель	W (мм)	H (мм)	D (мм)
CH-S07FTXW	714	270	195
CH-S09FTXW	790	275	200
CH-S12FTXW	790	275	200
CH-S18FTXW	970	300	224
CH-S24FTXW	1078	325	246

CH-S07FTXW

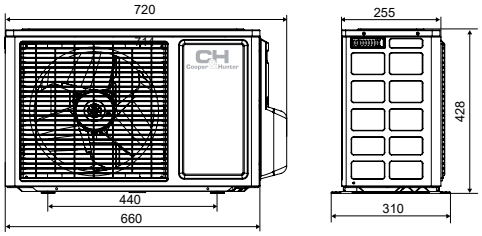

CH-S09FTXW

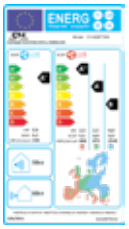

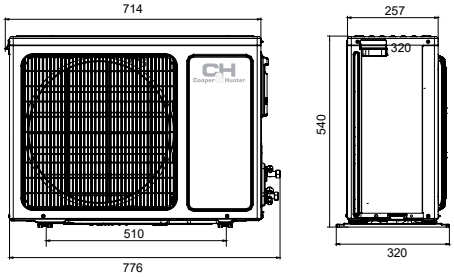

CH-S12FTXW

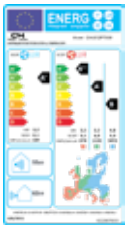

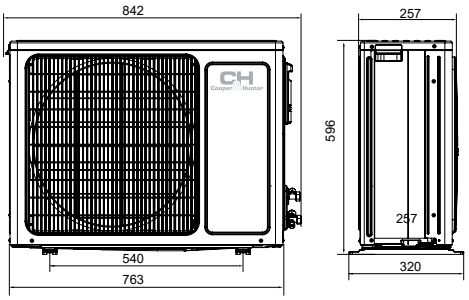

CH-S18FTXW

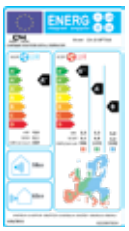

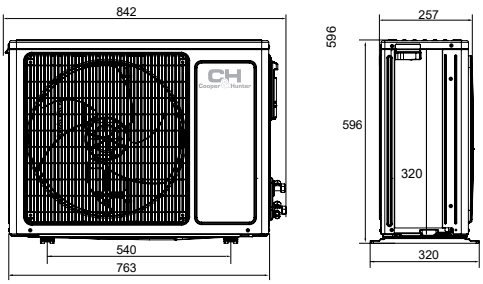

CH-S24FTXW

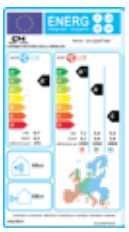

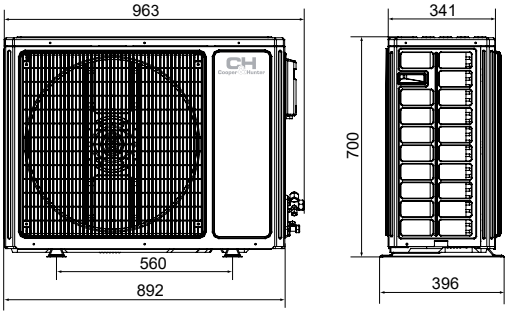

Модель			CH-S07FTXW	CH-S09FTXW	CH-S12FTXW	CH-S18FTXW	CH-S24FTXW
Производительность	Холод	кВт	2.20 (0.30-2.50)	2.60 (0.60-2.80)	3.50 (0.60-3.60)	5.00 (0.65-5.20)	6.70 (2.00-8.20)
	Тепло	кВт	2.30 (0.60-2.60)	2.80 (0.60-3.20)	3.60 (0.60-3.80)	5.30 (0.70- 5.28)	7.25 (2.00-8.50)
Источник электропитания			~220-240 В/50 Гц				
Потребляемая мощность	Холод	кВт	0.60 (0.12-1.20)	0.72 (0.12-1.30)	0.97 (0.12-1.40)	1.43 (0.15-1.86)	1.88 (0.40-3.70)
	Тепло	кВт	0.61 (0.12-1.40)	0.73 (0.12-1.40)	0.94 (0.12-1.50)	1.38 (0.16-1.68)	1.95 (0.45-3.80)
SEER*/SCOP** (Энергоэффективность)			5.1 (A)/3.8 (A)	6.1 (A++)/4.0 (A+)	6.1 (A++)/4.0 (A+)	6.1 (A++)/4.0 (A+)	6.3 (A++)/4.0 (A+)
Воздухопроизводительность		$м^3$/час	300/390/420/500	210/320/ 370/480	290/410/480/560	520/610/720/850	850/950/1000/1150
Уровень звукового давления	Внутренний блок (мин/сред/мак)/ Наружный блок	дБ (А)	22/25/27/36 49	23/26/32/36 51	24/28/34/37 52	28/33/39/41 54	30/33/40/45 60
Тип хладагента			**R410A**				
Вес	Внутренний блок/Наружный блок	кг	8.5/21.5	9/26.5	9/31	13.5/31.5	17/53
Тип компрессора			ротационный				
Осушение		л/час	0.8	0.8	1.4	1.8	2.0
Температурный диапазон работы на холод		°C	-15/+48				
Температурный диапазон работы на тепло		°C	-15/+24				
Объем газовой зарядки		кг	0.55	0.70	0.90	1.10	1.90
Диаметр жидкостной магистрали		мм/дюйм	6.38/1/4"	6.38/1/4"	6.38/1/4"	6.38/1/4"	6.38/1/4"
Диаметр газовой магистрали		мм/дюйм	9.53/3/8"	9.53/3/8"	9.53/3/8"	9.53/3/8"	15.88/5/8"
Максимальный перепад высоты магистрали		м	10	10	10	10	10
Максимальная длина магистрали		м	15	15	20	20	25
Расстояние между болтами крепления наруж. блока		мм	440	510	540	540	560

* SEER – сезонный коэффициент производительности системы в режиме работы на холод.
** SCOP – сезонный коэффициент производительности системы в режиме работы на тепло.

INVERTER CONSOLE

СЕРИЯ INVERTER

- Бытовой тепловой насос. Адаптирован для работы на тепло в северных странах;
- Технология Dual stream – возможность распределения воздушного потока исходящего через верхние и нижние жалюзи;
- Работа от –15°C до +43°C на холод и от –25°C до +24°C на тепло;
- Специальный алгоритм, обеспечивающий стабильную и эффективную работу при отрицательных температурах на улице.
- Wi–Fi модуль для возможности управления кондиционером через Смартфон/Планшет (ОС: Android, iOS);
- Защита вашего дома от замерзания: функция «+8°C». Кондиционер будет поддерживать температуру 8°C, не позволяя заморозить помещение и потребляя минимум электроэнергии;
- Noise Analysis Technology – практически бесшумная работа внутреннего и наружного блоков;
- Технология «I–Action» – плавная и стабильная работа компрессора на сверхнизких частотах (1Гц).

Модель			CH-S09FVX (Wi-Fi)	CH-S12FVX (Wi-Fi)	CH-S18FVX (Wi-Fi)
Производительность	Холод	кВт	2,70 (0.45-3.20)	3,50 (0.60-3.95)	5,20 (0.90-5.60)
	Тепло	кВт	2,80 (0.45-3.75)	3,75 (0.60-4.70)	5,33 (0.90-6.60)
Потребляемая мощность	Холод	кВт	0,66 (0.20-1.55)	0,98 (0.22-1.40)	1,42 (0.35-2.50)
	Тепло	кВт	0,81 (0.20-1.35)	1,00 (0.22-1.58)	1,53 (0.35-2.50)

ВНУТРЕННИЙ БЛОК

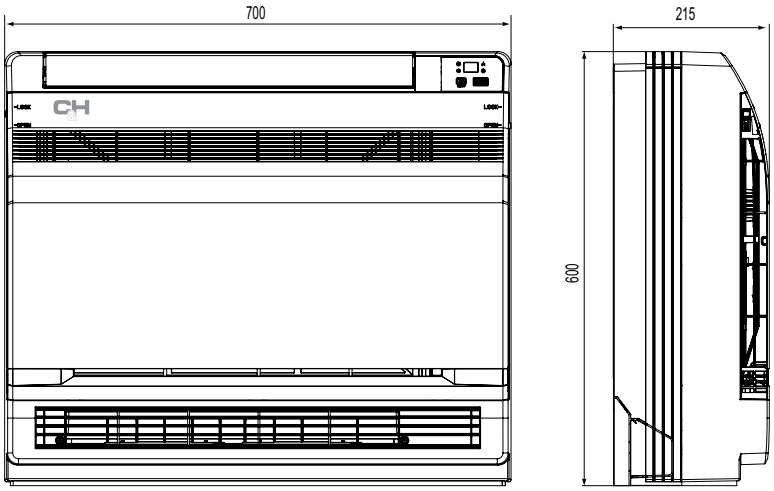

CH-S09FVX (Wi-Fi)

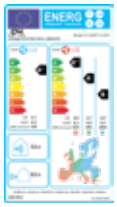

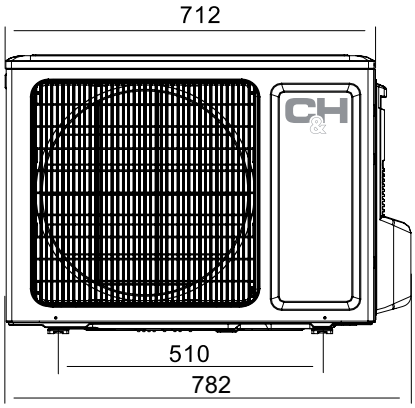

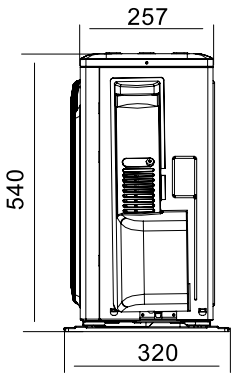

CH-S12FVX (Wi-Fi)

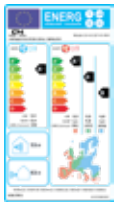

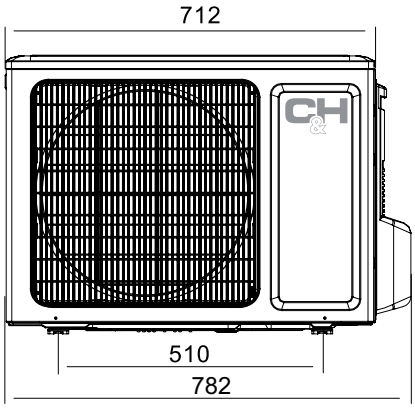

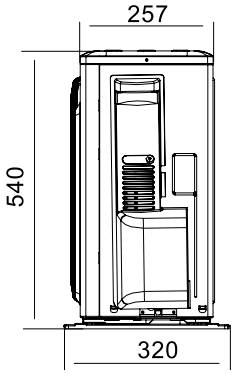

CH-S18FVX (Wi-Fi)

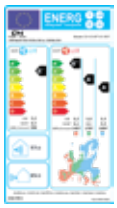

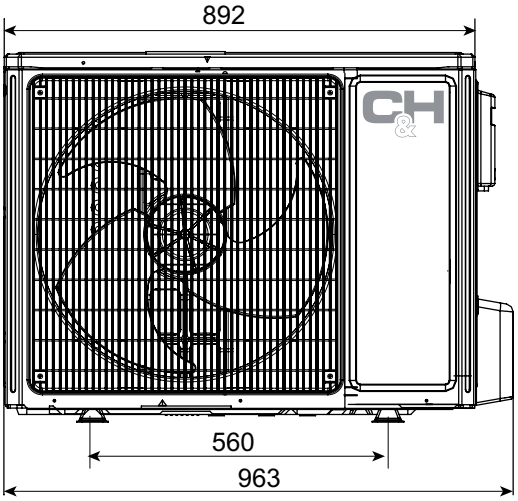

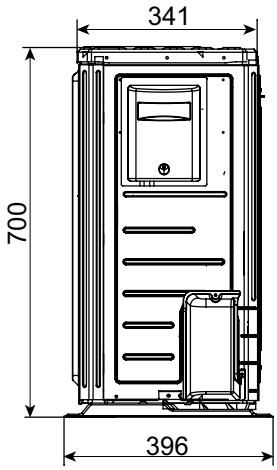

Модель			CH-S09FVX (Wi-Fi)	CH-S12FVX (Wi-Fi)	CH-S18FVX (Wi-Fi)
Производительность	Холод	кВт	2.70 (0.45-3.20)	3.50 (0.60-3.95)	5.20 (0.90-5.60)
	Тепло	кВт	2.80(0.45-3.75)	3.75 (0.60-4.70)	5.33 (0.90-6.60)
Источник электропитания			~220-240В/50Гц		
Потребляемая мощность	Холод	кВт	0.66 (0.20-1.30)	0.98 (0.22-1.35)	1.42 (0.38-2.45)
	Тепло	кВт	0.81 (0.20-1.40)	1.00 (0.19-1.60)	1.53 (0.35-2.50)
SEER*/SCOP** (Энергоэффективность)		кВт / кВт	6.5 (A++) /4.0 (A+)	6.4 (A++) /4.0 (A+)	6.5 (A++) /4.1 (A+)
Воздухопроизводительность		$м^3$/час	500/430/410/370/330/280/250	600/520/480/440/400/360/280	700/650/580/520/460/410/320
Уровень звукового давления	Внутренний блок	дБ (А)	22/28/36	24/32/38	28/34/40
	Наружный блок	дБ (А)	50	50	53
Тип хладагента				R410A	
Вес	Внутренний блок	кг	15.5	15.5	15.5
	Наружный блок	кг	31	31.5	46
Тип компрессора				ротационный	
Осушение		л/час	0.80	1.20	1.80
Температурный диапазон работы на холод		°C		-15 ... +43	
Температурный диапазон работы на тепло		°C		-25 ... +24	
Объем газовой зарядки		кг	0.90	0.95	1.30
Диаметр жидкостной магистрали		мм/дюйм	6.38/1/4"	6.38/1/4"	6.38/1/4"
Диаметр газовой магистрали		мм/дюйм	9.53/3/8"	9.53/3/8"	12.7/1/2"
Максимальный перепад высоты магистрали		м	10	10	10
Максимальная длина магистрали		м	15	20	25
Расстояние между болтами крепления наруж. блока		мм	510	510	560

* SEER – сезонный коэффициент производительности системы в режиме работы на холод.
** SCOP – сезонный коэффициент производительности системы в режиме работы на тепло.

PRIMA PLUS
СЕРИЯ

ON/OFF

- «CH SMART–ION Filter» – технология тотальной очистки воздуха нового поколения;
- Класс энергоэффективности А. Наивысший показатель для моделей с неинверторным типом компрессора;
- Самоочистка и осушение внутреннего блока. Автоматическое удаление влаги с теплообменника. Предотвращает образование плесени, грибков и размножение бактерий внутри блока;
- Компактный hi–tech дизайн. Ширина 698 мм (для моделей CH–S07XN7, CH–S09XN7);
- Защита вашего дома от замерзания: функция «+8°C». Кондиционер будет поддерживать температуру 8°C, не позволяя заморозить помещение и потребляя минимум электроэнергии;
- Новый премиальный пульт управления;
- Низкий уровень шума – 24 дБ(А).

Модель			CH-S07XN7	CH-S09XN7	CH-S12XN7	CH-S18XN7	CH-S24XN7	CH-S30XN7
Производительность	Холод	кВт	2,25	2,55	3,25	4,80	6,15	8,00
	Тепло	кВт	2,35	2,65	3,40	5,30	6,70	8,50
Потребляемая мощность	Холод	кВт	0,67	0,75	0,98	1,45	1,85	2,48
	Тепло	кВт	0,63	0,71	0,93	1,46	1,85	2,35

ВНУТРЕННИЙ БЛОК

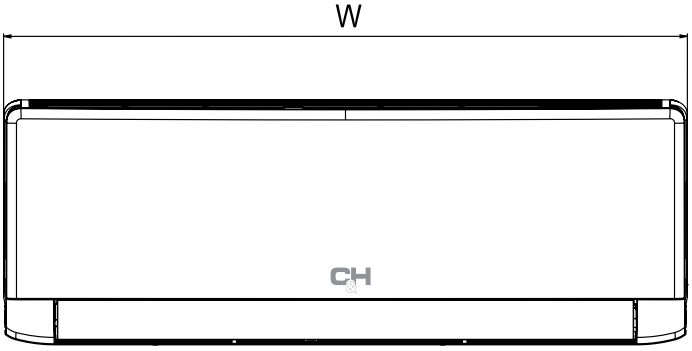

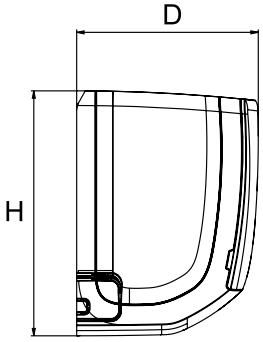

Модель	W (мм)	H (мм)	D (мм)
CH-S07XN7	698	250	185
CH-S09XN7	698	250	185
CH-S12XN7	773	250	185
CH-S18XN7	849	289	210
CH-S24XN7	970	300	225
CH-S30XN7	1080	324	245

CH-S07XN7
CH-S09XN7

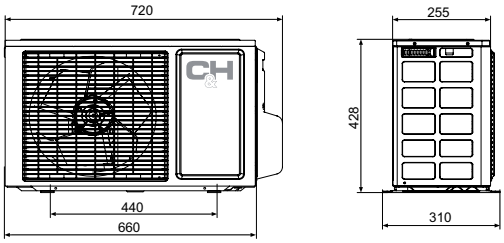

CH-S12XN7

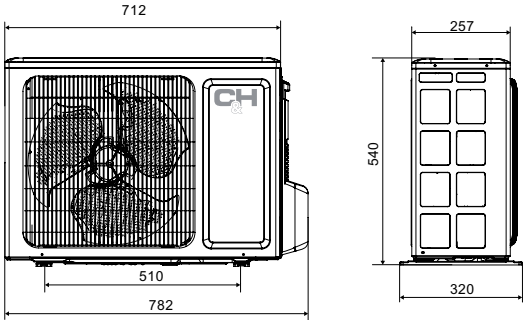

CH-S18XN7

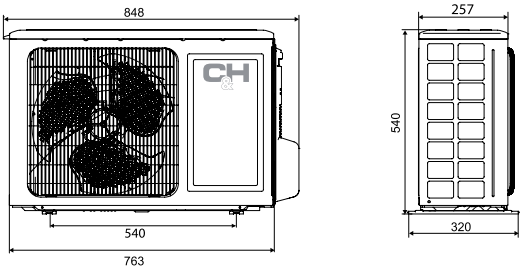

CH-S24XN7

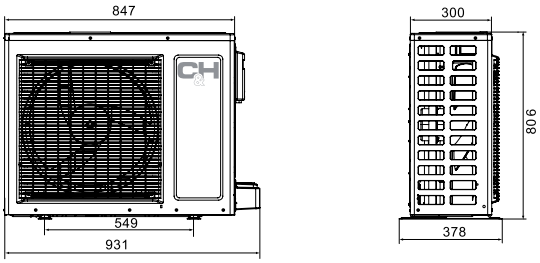

CH-S30XN7

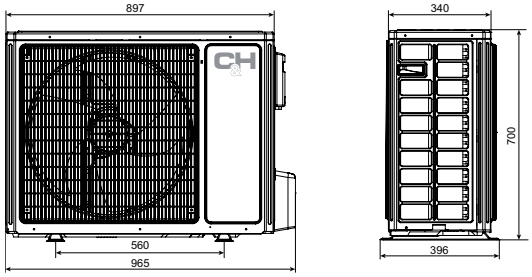

Модель			CH-S07XN7	CH-S09XN7	CH-S12XN7	CH-S18XN7	CH-S24XN7	CH-S30XN7
Производительность	Холод	кВт	2.25	2.55	3.25	4.80	6.15	8.00
	Тепло	кВт	2.35	2.65	3.40	5.30	6.70	8.50
Источник электропитания			~220-240В/50Гц					
Потребляемая мощность	Холод	кВт	0.67	0.75	0.98	1.45	1.85	2.48
	Тепло	кВт	0.63	0.71	0.93	1.46	1.85	2.35
Воздухопроизводительность		$м^3$/час	470	470	550	650	900	1200
Уровень звукового давления	Внутренний блок	дБ (А)	24/27/31	25/28/33	29/33/35	31/35/39	33/37/41	38/41/44
	Наружный блок	дБ (А)	47	48	50	52	53	55
Тип хладагента			R410A					
Вес	Внутренний блок	кг	7.5	7.5	8.5	11	13.5	16.5
	Наружный блок	кг	22	24.5	30	39	50	61
Осушение		л/час	0.60	0.80	1.40	1.80	1.80	3.00
Температурный диапазон работы на холод		°C	+18/+43					
Температурный диапазон работы на тепло		°C	-7/+24					
Объем газовой зарядки		кг	0.55	0.56	0.72	1.26	1.45	1.90
Диаметр жидкостной магистрали		мм/дюйм	6.38/1/4"	6.38/1/4"	6.38/1/4"	6.38/1/4"	6.38/1/4"	6.38/1/4"
Диаметр газовой магистрали		мм/дюйм	9.53/3/8"	9.53/3/8"	12.7/1/2"	12.7/1/2"	12.7/1/2"	15.88/5/8"
Максимальный перепад высоты магистрали		м	10					
Максимальная длина магистрали		м	15	15	15	25	25	30
Расстояние между болтами крепления наруж. блока		мм	440	440	510	540	549	560

* EER – коэффициент производительности системы в режиме работы на холод.
** COP – коэффициент производительности системы в режиме работы на тепло.

AIR MASTER EVO

СЕРИЯ

ON/OFF

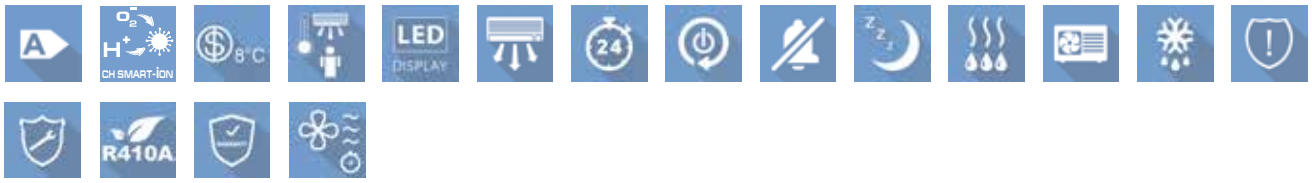

- «CH SMART–ION Filter» – технология тотальной очистки воздуха нового поколения;
- Класс энергоэффективности А. Наивысший показатель для моделей с неинверторным типом компрессора;
- Самоочистка и осушение внутреннего блока. Автоматическое удаление влаги с теплообменника. Предотвращает образование плесени, грибков и размножение бактерий внутри блока;
- Новый премиальный пульт управления;
- Защита вашего дома от замерзания: функция «+8°C». Кондиционер будет поддерживать температуру 8°C, не позволяя заморозить помещение и потребляя минимум электроэнергии;
- Низкий уровень шума – 24 дБ(А).

Модель			CH-S07XP9	CH-S09XP9	CH-S12XP9	CH-S18XP9	CH-S24XP9	CH-S30XP9
Производительность	Холод	кВт	2,25	2,55	3,25	4,80	6,15	8,00
	Тепло	кВт	2,35	2,65	3,40	5,30	6,70	8,50
Потребляемая мощность	Холод	кВт	0,67	0,75	0,98	1,45	1,85	2,48
	Тепло	кВт	0,63	0,71	0,93	1,46	1,85	2,35

ВНУТРЕННИЙ БЛОК

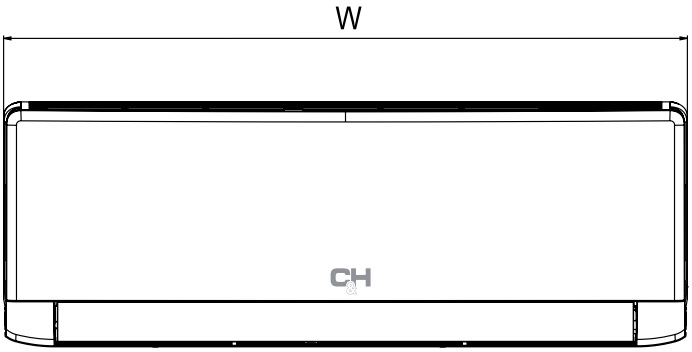

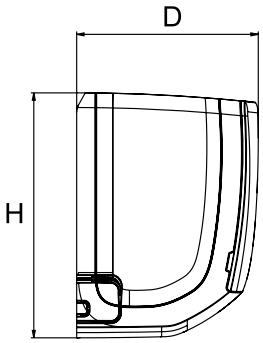

Модель	W (мм)	H (мм)	D (мм)
CH-S07XP9	698	250	185
CH-S09XP9	698	250	185
CH-S12XP9	773	250	185
CH-S18XP9	849	289	210
CH-S24XP9	970	300	225
CH-S30XP9	1080	324	245

НАРУЖНЫЙ БЛОК

CH-S07XP9
CH-S09XP9

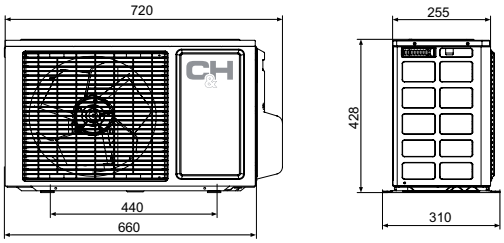

CH-S12XP9

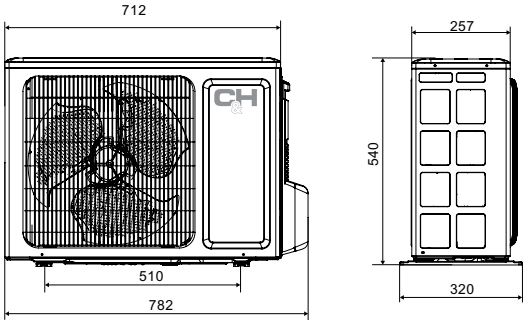

CH-S18XP9

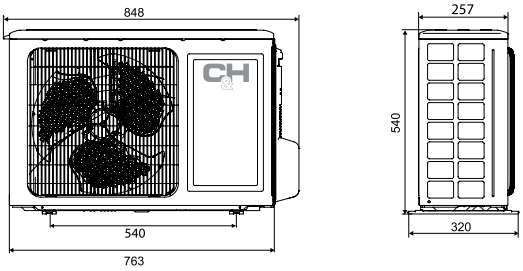

CH-S24XP9

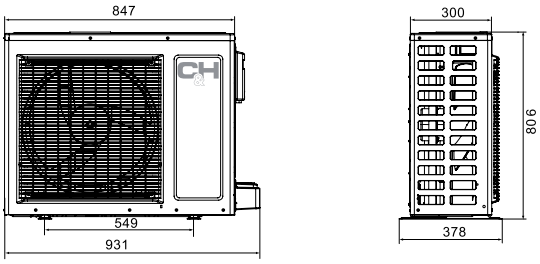

CH-S30XP9

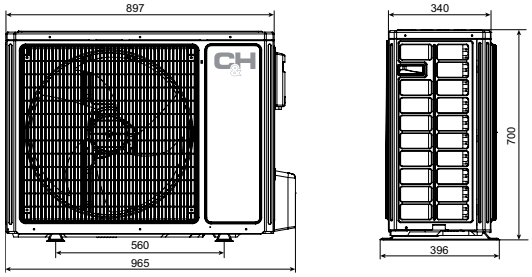

Модель			CH-S07XP9	CH-S09XP9	CH-S12XP9	CH-S18XP9	CH-S24XP9	CH-S30XP9
Производительность	Холод	кВт	2.25	2.55	3.25	4.80	6.15	8.00
	Тепло	кВт	2.35	2.65	3.40	5.30	6.70	8.50
Источник электропитания			~220-240В/50Гц					
Потребляемая мощность	Холод	кВт	0.67	0.75	0.98	1.45	1.85	2.48
	Тепло	кВт	0.63	0.71	0.93	1.46	1.85	2.35
Воздухопроизводительность		$м^3$/час	470	470	550	650	900	1200
Уровень звукового давления	Внутренний блок	дБ (А)	24/27/31/38	25/28/33/38	29/33/35/39	31/34/36/38	33/37/41/45	38/41/44/48
	Наружный блок	дБ (А)	49	49	52	56	56	59
Тип хладагента			R410A					
Вес	Внутренний блок	кг	7,5	7,5	8,2	11	13,5	16,5
	Наружный блок	кг	22	24,5	30	39	50	61
Осушение		л/час	0.60	0.80	1.20	1.80	1.80	3
Температурный диапазон работы на холод		°C	+18/+43					
Температурный диапазон работы на тепло		°C	-7/+24					
Объем газовой зарядки		кг	0.55	0.56	0.72	1.26	1.45	1.90
Диаметр жидкостной магистрали		мм/дюйм	6.38/1/4"	6.38/1/4"	6.38/1/4"	6.38/1/4"	6.38/1/4"	6.38/1/4"
Диаметр газовой магистрали		мм/дюйм	9.53/3/8"	9.53/3/8"	12.7/1/2"	12.7/1/2"	12.7/1/2"	15.88/5/8"
Максимальный перепад высоты магистрали		м	10					
Максимальная длина магистрали		м	15	15	15	25	25	30
Расстояние между болтами крепления наруж. блока		мм	440	440	510	540	549	560

* EER – коэффициент производительности системы в режиме работы на холод.
** COP – коэффициент производительности системы в режиме работы на тепло.

AIR MASTER POWER

СЕРИЯ

ON/OFF

- «CH SMART–ION Filter» – технология тотальной очистки воздуха нового поколения;
- Класс энергоэффективности А. Наивысший показатель для моделей с неинверторным типом компрессора;
- Самоочистка и осушение внутреннего блока. Автоматическое удаление влаги с теплообменника. Предотвращает образование плесени, грибков и размножение бактерий внутри блока;
- Защита вашего дома от замерзания: функция «+8°С». Кондиционер будет поддерживать температуру 8°С, не позволяя заморозить помещение и потребляя минимум электроэнергии;
- Новый премиальный пульт управления.

ВНУТРЕННИЙ БЛОК

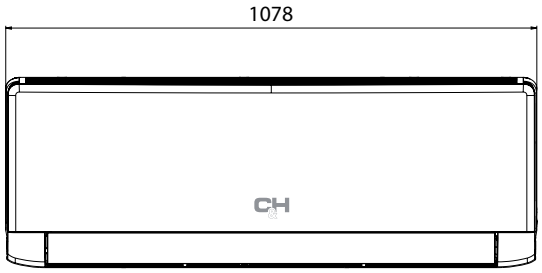

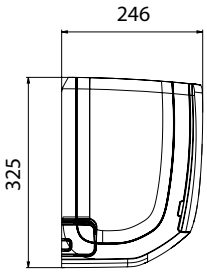

НАРУЖНЫЙ БЛОК

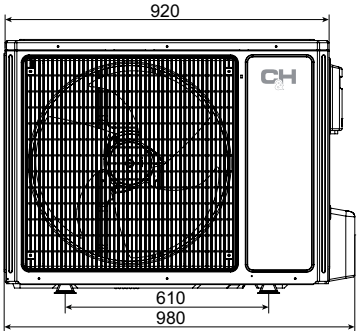

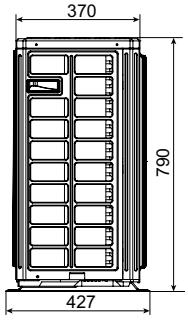

Модель			CH-S36XL9
Производительность	Холод	кВт	9.50
	Тепло	кВт	9.80
Источник электропитания			~220-240В/50Гц
Потребляемая мощность	Холод	кВт	2.86
	Тепло	кВт	2.71
Воздухопроизводительность		$м^3$/час	1250
Уровень звукового давления	Внутренний блок	дБ (А)	41/42/47
	Наружный блок	дБ (А)	55
Тип хладагента			**R410A**
Вес	Внутренний блок	кг	16.50
	Наружный блок	кг	67
Осушение		л/час	3.50
Температурный диапазон работы на холод		°С	+18/+43
Температурный диапазон работы на тепло		°С	-7/+24
Объем газовой зарядки		кг	2.05
Диаметр жидкостной магистрали		мм/дюйм	6.38/1/4''
Диаметр газовой магистрали		мм/дюйм	15.88/5/8''
Максимальный перепад высоты магистрали		м	10
Максимальная длина магистрали		м	30
Расстояние между болтами крепления наруж. блока		мм	610

MONOBLOCK

INVERTER

Уникальный кондиционер без наружного блока. Предназначен для сохранения внешнего облика зданий. Может быть установлен конечным пользователем.

- Ультратонкий дизайн;
- Моноблок является самый тонким в своей категории – всего 16 см в глубину;
- Легкий монтаж;
- Система “No Frost”;
- Моноблок может быть установлен в любом месте стены, как вверху так и внизу;
- Дренажная труба постоянно нагревается, исключая риск замерзания конденсата зимой, в режиме нагрева;
- Защита вашего дома от замерзания: функция «+8°C». Кондиционер будет поддерживать температуру 8°C, не позволяя заморозить помещение и потребляя минимум электроэнергии;
- Моноблок работает как в режиме охлаждения, так и обогрева.

Модель		CH-VC11TH	CH-VC13TH
Мощность охлаждения	кВт	2.04	2.35
Мощность в режиме максимального охлаждения. Двойная мощность	кВт	2.60	3.10
Мощность нагрева (2)	кВт	2.10	2.36
Мощность нагрева (3)	кВт	0.98	1.11
Максимальная мощность нагрева. Двойная мощность	кВт	2.64	3.05
Потребляемая мощность при охлаждении (1)	кВт	0.63	0.73
Потребляемая мощность при нагреве (2)	кВт	0.638	0.72
Мощность осушения	л/час	1.0	1.1
Источник питания	В/Гц	~220-240В/50Гц	~220-240В/50Гц
EER	В/В	3.24	3.22
COP	кВт/кВт	3.29	3.28
Класс энергоэффективности при охлаждении		A+	A+
Класс энергоэффективности при нагреве		A	A
Внутреняя-внешняя скорость вентиляции	No.	3	3
Внутр.Внешн. поток воздуха при максим. скорости	$м^3$/час	380/460	400/480
Внутр-Внешн. Воздушний поток со средн. скоростью	$м^3$/час	310/380	320/390
Внутр-Внешн. поток воздуха при мин.скорости	$м^3$/час	260/330	270/340
Габаритные размеры (WxHxD)	мм	1030x555x170	1030x555x170
Вес, включая упаковку	кг	48.5	48.5
Уровень звукового давления (мин-макс.) (4)	дБ (А)	26/39	27/41
Уровень звуковой мощности устройства внутри (мин-макс) (5)	дБ (А)	44/57	45/58
Диаметр настенных отверстий	mm	162	162
Расстояние настенных отверстий	mm	293	293
Тип хладагента		**R410A**	
Количество хладагента R410A	gr.	560	560
Общий потенциал обогрева (GWP 2088)	кг CO_2 eq.	1,169	1,169
Максимальная потребляемая мощность	кВт	0.950*	1,060*
Максимальный потребляемый ток	A	4.4*	4.8*
Максимальное рабочее давление PS	MPa	3.8	3.8
Степень защиты		IPX0	IPX0

* С функцией двойной мощности, активируемой во время нагрева

Исходные условия	Помещение T	Внешняя T
(1) Тесты режима охлаждения (EN 14511)	DB 27°C - WB 19°C	DB 35°C - WB 24°C
(2) Тесты режима нагрева (EN 14511)	DB 20°C - WB 15°C	DB 7°C - WB 6°C
(3) Тесты режима нагрева	DB 20°C - WB 15°C	DB -7°C - WB -8°C
(4) Внутреннее звуковое давление, измеренное в полу-беззховой камере на расстоянии 2 м.		
(5) Внутреннее звуковое давление, измеренное в соответствии с правилами EN 12012		

* SEER – сезонный коэффициент производительности системы в режиме работы на холод.
** SCOP – сезонный коэффициент производительности системы в режиме работы на тепло.

PORTABLE AIR CONDITIONER

CH-M09K6S
CH-M10K7S
CH-M12K7S

- Повышенный ресурс работы;
- Низкий уровень шума;
- Высший класс энергоэффективности А;
- Компактный лаконичный Hi–Tech дизайн;
- Отображение текущего времени суток на пульте Д/У;
- Антибактериальное покрытие.

Модель			CH-M09K6S	CH-M10K7S	CH-M12K7S
Производительность	Холод	кВт	2,64	2,93	3,52
	Тепло	кВт	-	2,93	3,52
Потребляемая мощность	Холод	кВт	1,01	0,95	1,35
	Тепло	кВт	-	0,90	1,24

CH-M09K6S
CH-M10K7S
CH-M12K7S

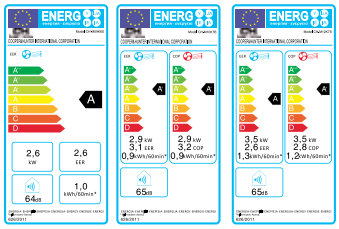

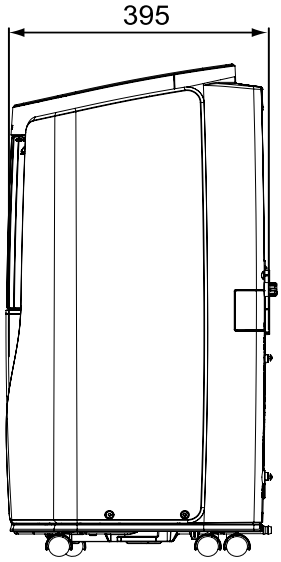

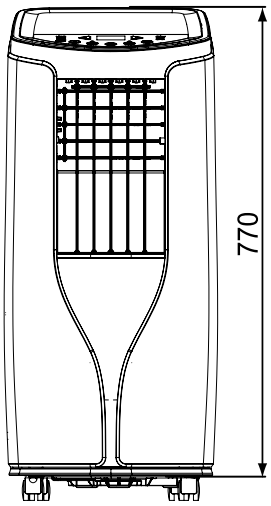

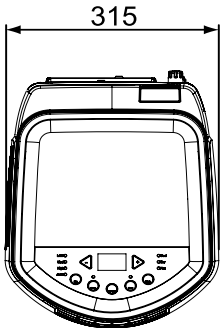

Модель	Источник электропитания	Тип хладогента	Энергоеффективность EER (холод)	Энергоеффективность COP (тепло)	Воздухопроизводительность	Уровень звукового давления
	V/Гц/Ф		кВт/кВт	кВт/кВт	м³/час	(мин/сред/мак) дБ (А)
CH-M09K6S	~220-240 В/50 Гц/1 Ф	R32	2,62	–	330/300/270	46/48/51
CH-M10K7B/S	~220-240 В/50 Гц/1 Ф	R32	3,1	3,2	360/330/300	46/48/51
CH-M12K7S	~220-240 В/50 Гц/1 Ф	R410A	2,61	2,85	360/330/300	47/49/51

* SEER – сезонный коэффициент производительности системы в режиме работы на холод.
** SCOP – сезонный коэффициент производительности системы в режиме работы на тепло.

МУЛЬТИСПЛИТ-СИСТЕМЫ

NORDIC MULTI LIGHT

СЕРИЯ

INVERTER

NORDIC MULTI LIGHT – это DC–инверторная мультисплит–система свободной компановки, позволяющая подключать к одному наружному блоку от одного до пяти внутренних блоков.

- Низкотемпературный обогрев;
- Низкотемпературное охлаждение;
- Интеллектуальная разморозка;
- Авторестарт;
- Самодиагностика;
- Широкий диапозон напряжения;
- Возможность подключения проводного пульта;
- Возможность подключения к системе BMS.

Наружные блоки производительностью от 14 000 до 42 000 BTU

Модель			CHML-U14RK2	CHML-U18RK2	CHML-U21RK3	CHML-U24RK3	CHML-U28RK4	CHML-U36RK4	CHML-U42RK5
Количество подключаемых внутрених блоков			1-2	1-2	2-3	2-3	2-4	2-4	2-5
Производительность	Холод	кВт	4.1	5.2	6.1	7.1	8.0	10.5	12.0
	Тепло	кВт	4.4	5.4	6.5	8.5	9.5	12.0	12.0
Источник электропитания			~220-240 В/50 Гц/1 Ф						
Воздухопроизводительность		м³/час	2600	2600	3800	3800	3800	5500	5500
Уровень звукового давления		дБ (А)	55	55	58	58	58	60	60
Габаритные размеры (WxDxH)		мм	899x596x378	899x596x378	963x396x700	1001x427x790	1001x427x790	1087x1103x440	1087x1103x440
Вес		кг	43/46	43/46	55/60	68/73	69/74	90/98	90/98
Тип хладагента			**R32**						
Температурный диапазон работы	Холод	°C	-15/+43					-5/+48	
	Тепло	°C	-20/+20					-15/+27	
Максимальная длина магистрали		м	20/10	20/10	60/20	60/20	70/20	75/25	75/25
Максимальный перепад высоты магистрали (между внутренним и наружным / между внутренним)		м	5	5	10	10	10	7.5	7.5
Расстояние между болтами крепления наруж. блока		мм	550	560	560	610	610	631	631

SUPREME

WI-FI

Модель			CH-S09FTXAM2S-*(I)	CH-S12FTXAM2S-*(I)	CH-S18FTXAM2S-*(I)	CH-S24FTXAM2S-*(I)
Производительность	Холод/Тепло	кВт	2.70/2.93	3.50/3.81	5.30/5.57	7.00/7.20
Воздухопроизводительность		м³/час	660/590/540/490/450/420/390	680/590/540/490/450/420/390	850/750/610/520/360	1250/1100/1000/950/900/850/750
Уровень звукового давления		дБ (А)	41/39/37/35/33/31/24	43/39/37/35/34/32/25	49/45/43/41/39/37/34	49/47/44/42/40/38/36
Габаритные размеры (WxDxH)		мм	865x210x290	865x210x290	996x225x301	1101x249x327
Вес		кг	10.5	11.0	15.5	16.5
Диаметр жидкостной магистрали		мм/дюйм	6.35/1/4"	6.35/1/4"	6.35/1/4"	6.35/1/4"
Диаметр газовой магистрали		мм/дюйм	9.53/3/8"	9.53/3/8"	12.7/1/2"	15.88/5/8"

VERITAS NG

WI-FI

Модель			CHML-S09FTXQ-NG(I)	CH-S12FTXQ(I)	CH-S18FTXQ(I)	CH-S24FTXQ(I)
Производительность	Холод/Тепло	кВт	2.50/2.80	3.20/3.40	4.60/5.00	6.70/7.25
Воздухопроизводительность		м³/час	480/370/320/210	560/480/410/290	850/720/610/520	1150/1050/950/850
Уровень звукового давления		дБ (А)	40/36/34/29	42/37/34/28	45/41/37/33	48/45/42/39
Габаритные размеры (WxDxH)		мм	790x200x275	790x200x275	970x224x300	1078x246x325
Вес		кг	9.0	9.0	13.5	17.0
Диаметр жидкостной магистрали		мм/дюйм	6.35/1/4"	6.35/1/4"	6.35/1/4"	6.35/1/4"
Диаметр газовой магистрали		мм/дюйм	9.53/3/8"	9.53/3/8"	9.53/3/8"	15.88/5/8"

ALPHA NG

WI-FI

Модель			CH-S07FTXE(I)	CH-S09FTXE-NG(I)	CH-S12FTXE-NG(I)	CH-S018FTXE-NG(I)
Производительность	Холод/Тепло	кВт	2.1/2.6	2.6/2.8	3.2/3.5	4.6/5.2
Воздухопроизводительность		м³/час	500	560	560	850
Уровень звукового давления		дБ (А)	38	38	38	44
Габаритные размеры (WxDxH)		мм	790x200x275	790x275x200	790x275x200	970x300x224
Вес		кг	8.5	9	9	13.5
Диаметр жидкостной магистрали		мм/дюйм	6.35/1/4"	6.35/1/4"	6.35/1/4"	6.35/1/4"
Диаметр газовой магистрали		мм/дюйм	9.53/3/8"	9.53/3/8"	9.53/3/8"	9.53/3/8"

Консольные

Модель			CHML-IK09RK	CHML-IK12RK	CHML-IK18RK
Производительность	Холод/Тепло	кВт	2.7/2.8	3.5/3.75	5.2/5.33
Воздухопроизводительность		м³/час	480	550	650
Уровень звукового давления		дБ (А)	34	35	41
Габаритные размеры (WxDxH)		мм	700x600x215	700x600x215	700x600x215
Вес		кг	15	15	15
Диаметр жидкостной магистрали		мм/дюйм	6.35/1/4"	6.35/1/4"	6.35/1/4"
Диаметр газовой магистрали		мм/дюйм	9.53/3/8"	9.53/3/8"	9.53/3/8"

* without Wi-Fi

Кассетные

Модель			CHML- IC12RK	CHML- IC18RK	CHML- IC24RK
Производительность	Холод/Тепло	кВт	3.5/4.0	4.5/5.0	7.1/8.0
Воздухопроизводительность		м³/час	650/560/520/450	710/670/590/450	1280/1220/1100/880
Уровень звукового давления		дБ (А)	44/41/38/34	47/45/41/35	47/45/41/36
Габаритные размеры (WxDxH)	Внутренний блок	мм	596x596x240	596x596x240	596x596x240
	Панель блока	мм	670x670	670x670	670x670
Вес (Кассета/панель)		кг	20	20	26
Диаметр жидкостной магистрали		мм/дюйм	6.35/1/4"	6.35/1/4"	9.53/3/8"
Диаметр газовой магистрали		мм/дюйм	9.53/3/8"	12.7/1/2"	15.88/5/8"

Канальные

Модель			CHML- ID09RK	CHML- ID12RK	CHML- ID18RK	CHML- ID21RK	CHML- ID24RK
Производительность	Холод/Тепло	кВт	2.5/2.8	3.5/3.85	5.0/5.5	6.0/6.6	7.1/8.0
Воздухопроизводительность		м³/час	450/350/280	550/400/300	700/600/500	1000/750/550	1000/750/550
Уровень звукового давления		дБ (А)	37/34/31/47/41	39/35/32/49/42	41/33/51/43	42/34/52/44	42/34/52/44
Габаритные размеры (WxDxH)		мм	700x615x200	700x615x200	900x615x200	1100x615x200	1100x615x200
Вес		кг	21	22	26	30	30
Диаметр жидкостной магистрали		мм/дюйм	6.35/1/4"	6.35/1/4"	6.35/1/4"	9.53/3/8"	9.53/3/8"
Диаметр газовой магистрали		мм/дюйм	9.53/3/8"	9.53/3/8"	12.7/1/2"	15.88/5/8"	15.88/5/8"

ТИПОРАЗМЕР ВНУТРЕННИХ БЛОКОВ

BTU	7 000	9 000	12 000	18 000	21 000	24 000
Настенный тип						
Консольный тип						
Кассетный тип						
Канальный тип						

КОМБИНАЦИИ НАРУЖНЫХ БЛОКОВ

8 КОМБИНАЦИЙ

	Один блок	Два блока	
 CHML-U14RK2 (от 1 до 2)	7	7+7	7+9
	9	7+12	9+9
	12	9+12	

10 КОМБИНАЦИЙ

	Один блок	Два блока		
 CHML-U18RK2 (от 1 до 2)	7	7+7	7+18	12+12
	9	7+9	9+9	
	12	7+12	9+12	

18 КОМБИНАЦИЙ

	Два блока		Три блока	
 CHML-U21RK3 (от 2 до 3)	7+7	7+9	7+7+7	7+7+9
	7+12	7+18	7+7+12	7+9+9
	9+9	9+12	7+9+12	7+12+12
	9+18	12+12	9+9+9	9+9+12
	12+18		12+12+12	

23 КОМБИНАЦИИ

CHML-U24RK3 (от 2 до 3)

Два блока		Три блока		
7+7	7+9	7+7+7	7+7+9	7+7+12
7+12	7+18	7+7+18	7+9+9	7+9+12
9+9	9+12	7+9+18	7+12+12	9+9+9
9+18	12+12	9+9+12	9+9+18	9+12+12
12+18	18+18	12+12+12		

40 КОМБИНАЦИЙ

CHML-U28NRK4 (от 2 до 4)

Два блока		Три блока			Четыре блока		
7+7	7+9	7+7+7	7+7+9	7+7+12	7+7+7+7	7+7+7+9	7+7+7+12
7+12	7+18	7+7+18	7+9+9	7+9+12	7+7+7+18	7+7+9+9	7+7+9+12
9+9	9+12	7+9+18	7+12+12	7+12+18	7+7+9+18	7+7+12+12	7+9+9+9
9+18	12+12	9+9+9	9+9+12	9+9+18	7+9+9+12	7+9+12+12	9+9+9+9
12+18	18+18	9+12+12	9+12+18	12+12+12	9+9+9+12	9+9+12+12	
		12+12+18					

97 КОМБИНАЦИЙ

CHML-U36RK4 (от 2 до 4)

Два блока		Три блока			Четыре блока		
7+12	7+18	7+7+7	7+7+9	7+7+12	7+7+7+7	7+7+7+9	7+7+7+12
7+21	7+24	7+7+18	7+7+21	7+7+24	7+7+7+18	7+7+7+21	7+7+7+24
9+9	9+12	7+9+9	7+9+12	7+9+18	7+7+9+9	7+7+9+12	7+7+9+18
9+18	9+21	7+9+21	7+9+24	7+12+12	7+7+9+21	7+7+9+24	7+7+12+12
9+24	12+12	7+12+18	7+12+21	7+12+24	7+7+12+18	7+7+12+21	7+7+18+18
12+18	12+21	7+18+18	7+18+21	7+18+24	7+9+9+9	7+9+9+12	7+7+12+24
12+24	18+18	7+21+21	9+9+9	9+9+12	7+9+9+21	7+9+9+24	7+9+9+18
18+21	18+24	9+9+18	9+9+21	9+9+24	7+9+12+18	7+9+12+21	7+9+12+12
21+21	21+24	9+12+12	9+12+18	9+12+21	7+12+12+12	7+12+12+18	7+9+18+18
24+24		9+12+24	9+18+18	9+18+21	9+9+9+12	9+9+9+18	9+9+9+9
		9+18+24	9+21+21	12+12+12	9+9+9+24	9+9+12+12	9+9+9+21
		12+12+18	12+12+21	12+12+24	9+9+12+21	9+9+18+18	9+9+12+18
		12+18+18	12+18+21	18+18+18	9+12+12+18	12+12+12+12	9+12+12+12

171 КОМБИНАЦИЯ

CHML-U42RK5 (от 3 до 5)

Два блока		Три блока			Четыре блока				Пять блока			
7+18	7+21	7+7+7	7+7+9	7+7+12	7+7+7+7	7+7+7+9	7+7+7+12	7+7+7+18	7+7+7+7+7	7+7+7+7+9	7+7+7+7+12	7+7+7+7+18
7+24	9+12	7+7+18	7+7+21	7+7+24	7+7+7+21	7+7+7+24	7+7+9+9	7+7+9+12	7+7+7+7+21	7+7+7+7+24	7+7+7+9+9	7+7+7+9+12
9+18	9+21	7+9+9	7+9+12	7+9+18	7+7+9+18	7+7+9+21	7+7+9+24	7+7+12+12	7+7+7+9+18	7+7+7+9+21	7+7+7+9+24	7+7+7+12+12
9+24	12+12	7+9+21	7+9+24	7+12+12	7+7+12+18	7+7+12+21	7+7+12+24	7+7+18+18	7+7+7+12+18	7+7+7+12+21	7+7+9+9+12	7+9+9+9+9
12+18	12+21	7+12+18	7+12+21	7+12+24	7+7+18+21	7+7+18+24	7+7+21+21	7+7+21+24	7+7+7+18+21	7+7+9+9+9	7+7+9+12+12	7+7+9+9+18
12+24	18+18	7+18+18	7+18+21	7+18+24	7+9+9+9	7+9+9+12	7+9+9+18	7+9+9+21	7+7+9+9+21	7+9+9+9+18	7+9+9+9+21	7+7+9+12+18
18+21	18+24	7+21+21	7+21+24	7+24+24	7+9+9+24	7+9+12+12	7+9+12+18	7+9+12+21	7+7+9+12+21	7+9+9+12+18	7+9+12+12+18	7+7+12+12+12
21+21	21+24	9+9+9	9+9+12	9+9+18	7+9+12+24	7+9+18+18	7+9+18+21	7+9+18+24	7+7+12+12+18	7+9+12+12+12	9+9+9+9+9	7+9+9+9+24
24+24		9+9+21	9+9+24	9+12+12	7+9+21+21	7+9+21+24	7+12+12+12	7+12+12+18	7+9+9+9+12			7+9+12+12+21
		9+12+18	9+12+21	9+12+24	7+12+12+21	7+12+12+24	7+12+18+18	7+12+18+21	7+9+9+12+12			9+9+9+9+12
		9+18+18	9+18+21	9+18+24	7+12+18+24	7+12+21+21	7+18+18+18	9+9+9+9	7+9+9+18+18			9+9+9+12+12
		9+21+21	9+21+24	9+24+24	9+9+9+12	9+9+9+18	9+9+9+21	9+9+9+24	7+12+12+12+12			9+9+12+12+12
		12+12+12	12+12+18	12+12+21	9+9+12+12	9+9+12+18	9+9+12+21	9+9+12+24	9+9+9+9+18			
		12+12+24	12+18+18	12+18+21	9+9+18+18	9+9+18+21	9+12+12+21	12+12+12+18				
		12+18+24	12+21+21	12+21+24	9+12+12+12	9+12+12+18	12+12+12+12	12+12+18+21				
		12+24+24	18+18+18	18+18+21	9+12+18+18	9+12+18+21	12+12+18+18					
		18+18+24	18+21+21				12+12+18+18					

WDP7
МОБИЛЬНЫЙ ОСУШИТЕЛЬ

- Режимы осушения: «смарт», «постоянный» (непрерывный), «тихий», «сухо»;
- LED–дисплей индикации уровня текущей/заданной влажности;
- Три скорости вентилятора: высокая, средняя, низкая;
- Изменение направления воздушного потока;
- Функция осушения одежды;
- Установка и поддержание влажности от 80% до 35%;
- Слив конденсата в резервуар или через дренажный шланг ;
- Таймер;
- Индикатор загрязнения фильтра (после 250 часов работы);
- Индикатор наполнения резервуара и звуковой сигнал при наполнении резервуара;
- Автоматическое прекращение работы при наполнении резервуара;
- Режим автоматического размораживания;
- Авторестарт с сохранением настроек;
- Мобильное перемещение (колесики);
- Регулировка направления воздушного потока.

		CH-D008WDP7-20LD	CH-D016WDP7-40LD
Электропитание	В/Гц	~220-240В/50Гц	
Производительность	л/сутки	20	40
Потребляемая мощность	Вт	360	670
Температурный диапазон	°C	+5/+32	+5 /+32
Воздушный поток	м³/час	130/115/105	230/195/170
Ескость резервуара	л	4	7
Уровень звукового давления	дБ (А)	43/41/39	46/43/41
Вес	кг	15,5	22,5
Габариты (ШхВхГ)	мм	363*577*245	396*625*286
Тип хладагента		R290	R290

WDN7
МОБИЛЬНЫЙ ОСУШИТЕЛЬ

- Режимы осушения: «смарт», «постоянный» (непрерывный), «сухо»;
- LED–дисплей индикации уровня текущей/заданной влажности;
- Три скорости вентилятора: высокая, средняя, низкая;
- Установка и поддержание влажности от 80% до 35%;
- Слив конденсата в резервуар или через дренажный шланг;
- Таймер;
- Индикатор загрязнения фильтра (после 250 часов работы);
- Индикатор наполнения резервуара и звуковой сигнал при наполнении резервуара;
- Автоматическое прекращение работы при наполнении резервуара;
- Режим автоматического размораживания;
- Авторестарт с сохранением настроек;
- Регулировка направления воздушного потока;
- Мобильное перемещение (колесики).

		CH-D008WDN7-20LD	CH-D016WDN7-40LD
Электропитание	В/Гц	~220-240В/50Гц	
Производительность	л/сутки	20	40
Потребляемая мощность	Вт	360	670
Температурный диапазон	°C	+5 /+32	+5 /+32
Воздушный поток	м³/час	130/115/105	230/195/170
Емкость резервуара	л	4	7
Уровень звукового давления	дБ (А)	43/41/39	46/43/41
Вес	кг	15.0	21.5
Габариты (ШхВхГ)	мм	367*582*246	464*670*351
Тип хладагента		R290	R290

WD8
МОБИЛЬНЫЙ ОСУШИТЕЛЬ

- Электронное управление;
- 4 режима работы: непрерывный, комфортный, заданный, сушка одежды;
- Установка и поддержание влажности от 40% до 70%;
- Две скорости вентилятора: максимальная, минимальная;
- Слив конденсата в резервуар или через дренажный шланг;
- Таймер на вкл./выкл. 24ч;
- Индикатор загрязнения фильтра (после 250 часов работы);
- Индикатор беспрерывной работы;
- LED–дисплей индикации уровня текущей/заданной влажности;
- Индикатор наполнения резервуара и звуковой сигнал при наполнении резервуара;
- Автоматическое прекращение работы при наполнении резервуара;
- Фильтр грубой очистки;
- Мобильное перемещение (колесики).
- Ионизированный воздух (только для модели CH–D009WD8–20LD).

		CH-D005WD8-12LD	CH-D009WD8-20LD
Электропитание	В/Гц	~220-240В/50Гц	
Производительность	л/сутки	12	20
Потребляемая мощность	Вт	190	300
Температурный диапазон	°C	+5/ +35	+5 /+35
Воздушный поток	м³/час	95/110	130/160
Емкость резервуара	л	2,5	3
Уровень звукового давления	дБ(А)	45	46
Вес	кг	10,5	10,5
Габариты (ШхВхГ)	мм	300*206*472	320*214*537
Тип хладагента		R134A	R134A

WDR20
МОБИЛЬНЫЙ ОСУШИТЕЛЬ

- Виды рабочих режимов: комфортное и неприрывное
- Регулировка диапазона влажности от 35% до 80%. Шаг регулировки 5%;
- Установка таймера на период до от 0,5 до 24–х часов;
- ЖК дисплей;
- Регуляция скоростей вентилятора: высокая и нормальная;
- Индикатор чистки фильтра, при более чем 250 часов работы – напомнит о необходимости проведения чистки;
- Устройство автоматически прекратит работу в следующих случаях: емкость для конденсата полная, извлечена из устройства, неправильно размещена или влажность ниже 5 % от заданного уровня;
- Функция памяти. При сбое питания, все настройки будут сохранены;
- Мобильное перемещение (колесики).

		CH-D014WDR20	CH-D022WDR20
Электропитание	Вольт/Гц	~220-240В/50Гц	
Производительность	л/сутки	30	50
Потребляемая мощность	Вт	465	700
Температурный диапазон	°C	5-35	5-35
Расход воздуха	м³/час	191/166	353/319
Емкость резервуара	л	3	6
Заправочный вес фреона, г	г	100	145
Уровень шума	дБ(А)	52/51	52/51
Тип хладагента		R290	
Вес	кг	18,1	19,8
Габариты	мм	386/260/500	392x282x616

WD5
МОБИЛЬНЫЙ ОСУШИТЕЛЬ

- Виды рабочих режимов: свободное осушение, помещения для сна, жилые помещения, подвальные помещения и режим постоянного осушения;
- Установка и поддержание влажности от 80% до 35%. Шаг регулировки 5%;
- Регуляция скоростей вентилятора: высокая, средняя, низкая;
- Установка таймера на период от 0,5 до 24–х часов;
- Функция блокировки, со световым индикатором;
- Оригинальный эстетичный ЖК дисплей;
- Индикатор чистки фильтра, при более чем 250 часов работы – напомнит о необходимом проведении чистки;
- Устройство автоматически прекратит работу в следующих случаях: емкость для конденсата полная, извлечена из устройства, неправильно размещена или влажность ниже 5% от заданного уровня;
- Функция памяти. При сбое питания, все настройки будут сохранены;
- Мобильное перемещение (колесики).

		CH-D008WD5-20LD	CH-D014WD5-30LD
Электропитание	Вольт/Гц	~220-240В/50Гц	
Производительность	л/сутки	20	30
Потребляемая мощность	Вт	285	500
Температурный диапазон	°C	+5/+35	+5/+35
Воздушный поток	м³/час	150/135/125	275/225/200
Емкость резервуара	л	4.7	7
Уровень звукового давления	дБ(А)	36/34/33	39/37/35
Вес	кг	15.5	18.5
Габариты (ШхВхГ)	мм	355x495x280	380x610x285
Тип хладагента		R134A	R134A

WD2
МОБИЛЬНЫЙ ОСУШИТЕЛЬ

- Установка и поддержание влажности от 80% до 35%;
- Слив конденсата в резервуар или через дренажный шланг;
- Две скорости вентилятора: высокая, низкая;
- Таймер на выключение через 2 или 4 часа;
- Индикатор загрязнения фильтра (после 250 часов работы);
- Индикатор беспрерывной работы;
- LED–дисплей индикации уровня текущей/заданной влажности;
- Индикатор наполнения резервуара и звуковой сигнал при наполнении резервуара;
- Автоматическое прекращение работы при наполнении резервуара;
- Режим автоматического размораживания;
- Авторестарт с сохранением настроек;
- Мобильное перемещение (колесики).

ЦИФРОВОЕ УПРАВЛЕНИЕ

		CH-D005WD2-12LD	CH-D008WD2-16LD
Электропитание	Вольт/Гц	~220-240В/50Гц	
Производительность	л/сутки	12	16
Потребляемая мощность	Вт	220	320
Температурный диапазон	°C	+5/+35	+5/+35
Воздушный поток	м³/час	115/100	115/100
Емкость резервуара	л	3.5	3.5
Уровень звукового давления	дБ(А)	43/41	45/43
Вес	кг	11.5	12
Габариты (ШхВхГ)	мм	353x496x225	353x496x225
Тип хладагента		R290	R290

CH-D90FSP
ПОЛУПРОМЫШЛЕННЫЙ ОСУШИТЕЛЬ

- Для бассейнов;
- Корпус из нержавеющей стали;
- Электронное управление;
- Фильтр грубой очистки;
- Цветной цифровой жидкокристаллический дисплей;
- Оснащены роторными компрессорами Panasonic. Работают тихо и с высокой эффективностью;
- Функция авторестарта. Автоматически вводит режим осушения предустановленный до выключения осушителя;
- Функция авторазморозки. При необходимости, автоматически будет включен нагреватель, не позволяя системе замерзнуть;
- Вариант установки: на колесики;
- Индикатор диапазона осушения от 99% до 10%;
- Индикатор диапазона температуры в помещении от 5°C до 38°C;
- Шумопоглащающий корпус и звукоизоляция компрессора;
- Забор влажного воздуха на передней панели;
- Таймер 24 часа;
- Съёмный сливной бак на 8л и возможность слива конденсата через дренаж.

		CH-D90FSP
Электропитание	Вольт/Гц	~220-240В/50Гц
Производительность (30°C 80% RH)	л/час	3,75
Производительность (30°C 80% RH)	л/сутки	90
Потребляемая мощность	Вт	1150
Номинальный ток	А	5,2
Расход воздуха	м³/час	700
Объем хладагента, R410C	г	730
Уровень шума	дБ(А)	59
Вес изделия	кг	76
Габариты (ДхШхВ)	мм	720x550x1240

CH-D90FW
ПОЛУПРОМЫШЛЕННЫЙ ОСУШИТЕЛЬ

- Электронное управление;
- Фильтр грубой очистки;
- Цветной цифровой жидкокристаллический дисплей;
- Оснащены роторными компрессорами Panasonic. Работают тихо и с высокой эффективностью;
- Функция авторестарта. Автоматически вводит режим осушения предустановленный до выключения осушителя;
- Функция авторазморозки. При необходимости, автоматически будет включен нагреватель, не позволяя системе замерзнуть;
- Вариант установки: на колесики;
- Индикатор диапазона осушения от 99% до 10%;
- Индикатор диапазона температуры в помещении от 5°C до 38°C;
- Шумопоглащающий корпус и звукоизоляция компрессора;
- Забор влажного воздуха на передней панели;
- Таймер 24 часа;
- Съёмный сливной бак на 8 л и возможность слива конденсата через дренаж.

		CH-D90FW
Электропитание	Вольт/Гц	~220-240В/50Гц
Производительность (30°C 80% RH)	л/час	3,75
Производительность (30°C 80% RH)	л/сутки	90
Потребляемая мощность	Вт	1150
Номинальный ток	А	5,2
Расход воздуха	м³/час	700
Объем хладагента, R410C	г	730
Уровень шума	дБ(А)	59
Вес изделия	кг	76
Габариты (ДхШхВ)	мм	720x550x1240

CH-D145SP
CH-D240SP
ПОЛУПРОМЫШЛЕННЫЙ ОСУШИТЕЛЬ

- Для бассейнов;
- Электронное управление;
- Цветной цифровой жидкокристаллический дисплей;
- Функция авторазморозки. При необходимости автоматически будет включен нагреватель, не позволяя системе замерзнуть;
- Вариант установки: на колесики;
- Диапазон осушения от 99% до 10%;
- Диапазон температуры в помещении от 5°C до 38°C;
- Шумопоглащающий корпус и звукоизоляция компрессора;
- Забор влажного воздуха на передней панели;
- Таймер 24 часа;
- Индикатор температуры;
- Индикатор влажности.

		CH-D145SP	CH-D240SP
Электропитание	Вольт/Гц	~220-240В/50Гц	~380-400В/50Гц
Производительность (30°C 80% RH)	л/час	6	10
Производительность (30°C 80% RH)	л/сутки	145	240
Потребляемая мощность	Вт	2120	4450
Номинальный ток	А	9,6	8,8
Расход воздуха	м³/час	1400	1800
Объем хладагента, R410C	г	1150	1500
Уровень шума	дБ(А)	63	65
Вес изделия	кг	110	135
Габариты (ДхШхВ)	мм	700x500x1680	760x540x1790

WD
НАСТЕННЫЙ ОСУШИТЕЛЬ

- Цветной LED дисплей;
- Оснащены роторными компрессорами Hitachi, Toshiba. Работают тихо и с высокой эффективностью;
- Осушители оснащены пультом дистанционного управления;
- Функция авторестарта. Автоматически вводит режим осушения, предустановленный до выключения осушителя;
- Функция авторазморозки;
- 4 варианта установки: настенный, на ножки, на колесики (крепеж в комплекте), а также скрытый монтаж;
- Диапазон осушения от 25% до 80% при температуре от +10 до +42;
- Шумопоглощающий корпус и звукоизоляция компрессора;
- Вертикальный и горизонтальный поток воздуха;
- Забор влажного воздуха на передней панели.

		CH-D025WD	CH-D042WD	CH-D060WD	CH-D085WD	CH-D105WD	CH-D155WD
Электропитание	В/Гц	~220-240В/50Гц	~220-240В/50Гц	~220-240В/50Гц	~220-240В/50Гц	~380-415В/50Гц/3ф	~380-415В/50Гц/3ф
Производительность	л/час	2,5	4,2	6,0	8,5	10,5	15,5
Производительность	л/сутки	60	108,8	144	204	252	372
Тепловая мощность	Вт	1600	2200	3000	4500	5500	7200
Потребляемая мощность	Вт	920	1260	1685	2680	2680	3350
Номинальный ток	А	4,3	6	7,8	12,9	12,9	15,5
Расход воздуха	м³/час	450	500	750	1250	1250	1500
Объем хладогента, R407C	Г	550	550	1100	1800	1800	3100
Уровень звукового давления	дБ(А)	46	48	52	60	60	62
Вес изделия	кг	50	55	95	105	105	115
Габариты (ДхШхВ)	мм	890x255x750	890x255x750	1120x315x900	1120x385x900	1360x385x900	1360x385x900
Тип хладагента		R407C					

Обозначения

RoHS сертификат

CE сертификат

Класс энергоэффективности

Класс энергосберегающей комплектации

Таймер

Самодиагностика нарушений работы основных блоков и режимов

Авто-защита

Авторестарт – функция автоматического перезапуска с запоминанием настроек

Широкоугольные жалюзи, создающие охват всего объема помещения в режиме автоматического распределения воздуха SWING

Работа в режиме осушения

Плазменный очиститель воздуха премиального типа - уникальная система, которая очищает от бактерий, вирусов, неприятных запахов и аллергенов

Инверторная технология

Интеллектуальная система защиты от обледенения

LED дисплей на панели внутреннего блока

Многоскоростной вентилятор

Тип фреона

Режим комфортного сна SLEEP

Бесшумная работа внутреннего и наружного блоков

Wi-Fi модуль для возможности управления кондиционером через Смартфон/Планшет (ОС: Android, iOS)

Кондиционер продолжит осушать вентилятором внутренний блок в течение нескольких минут, даже если вы выключите блок с пульта управления

Подсветка внутреннего блока (дисплей)

Возможность подключения проводного пульта

I FEEL – контроллер автоматически регулирует температуру, согласно с температурным датчиком на пульте ДУ

Функция «8 °C» предполагает автоматическое включение кондиционера, в режиме нагрева, в случае понижения температуры впомещении до 8 °C

Теплообменники с антикоррозийным покрытием GREEN-FIN

Электростатический воздухоочистительный фильтр ECO-FRESH

«CH SMART-ION Filter» – технология тотальной очистки воздуха нового поколения

Гарантия

Уникальная технология CH 7-SKY – семь стадий очистки воздуха

Step-less Fan Control – уникальная технология плавной регулировки скорости вентилятора внутреннего блока в широком диапазоне от 1 до 100%

Двухступенчатый компрессор

Технология EVI-scroll

Возможность подключения к системе BMS

* Cooper&Hunter постоянно работает над улучшением своей продукции, поэтому информация в этом руководстве может быть изменена без предварительного уведомления.

Заметки

Cooper & Hunter
COMFORT INNOVATIONS

cooperandhunter.com